TOA

レンズブラケット　C－BL20

■ 概　要

CCTVカメラとズームレンズとを組合わせて、直接旋回台CC－5521，CC－5525に取付固定するための金具です。

■ 仕　様

仕上	アルミ　サンドグレー（マンセル7．2Y7．2／0．5近似色）
質量	160 g
付属品	カメラ取付ねじU1／4－20UNC（首下長さ9．5 mm）…2，M6座金…2
適合レンズ	CT－6ZMG，CT－10ZMGA，CT－21ZMG
適合旋回台	CC－5521，CC－5525

■ 外観図

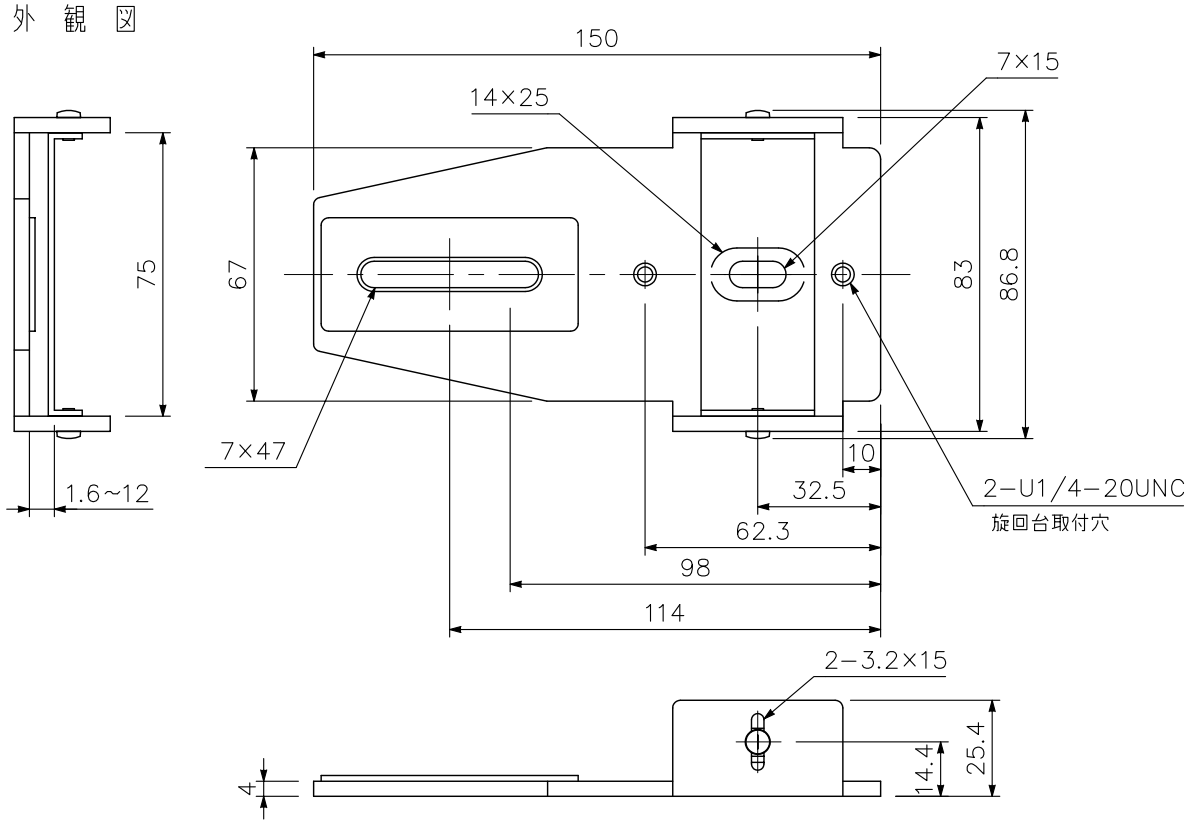

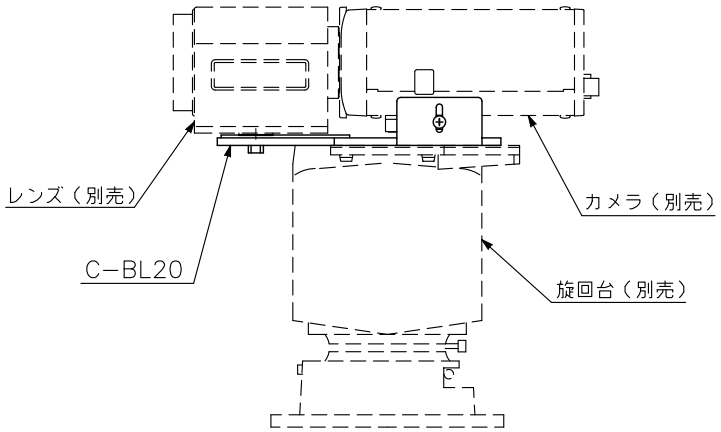

取付参考図
（縮尺：1／4）

単位：mm　縮尺：1／2