TOA

防滴メガホン　6W　　ER－1106

■ 概　要

定格出力6 Wで小型、軽量の防滴メガホンです。ＩＰＸ５を満足しています。
付属のバッテリースペーサーを使用すると、単３形乾電池４本でも使用できます。
ハンドル、マイクに抗菌処理を施していますので、衛生上、安全に使用できます。

■ 仕　様

電源	単３形乾電池　R6PU×6（DC9 V）　または　R6PU×4（DC6 V）
定格出力	6 W（単３形乾電池6本使用時）
最大出力	10 W（単３形乾電池6本使用時）
電池持続時間	単３形乾電池6本使用時　：約10時間（ＪＥＩＴＡ） 単３形乾電池４本使用時＊：約6時間（ＪＥＩＴＡ）
通達距離	約250 m（ＪＥＩＴＡ）
周波数特性	450 Hz～6 kHz（SPL－20 dB）
磁気回路	ネオジュームマグネット，内磁型
ダイアフラム	ポリイミドフィルム（振動板，ボビン）
抗菌処理	マイク部，ハンドル部
使用温度範囲	－10 ℃～＋40 ℃
防水性能	ＩＰＸ５
仕上	ホーン部　：ＡＳＡ樹脂　ダークグレー系クリアー その他　　：ＡＳＡ樹脂　ダークグレー（マンセル５ＰＢ４／１近似色） ストラップ：ナイロン　黒
寸法	154（W）×266（H）×250（D） mm
質量	660 g（電池別）
付属品	バッテリースペーサー…1，ハンドルキャップ…1
別売品	メガホン壁掛金具：ＳＰ－1100

＊付属のバッテリースペーサー使用時

※乾電池は付属しておりませんので別途ご用意ください。
※電池持続時間の表記変更について
　メガホンの電池持続時間は、従来ＪＥＩＴＡ規格で規定された赤マンガン乾電池での測定でしたが、
　規格の改定により黒マンガン乾電池での測定へ変更となりました。
　使用する乾電池の変更に伴い、電池持続時間の表示は従来より長くなります。

■ 外　観　図

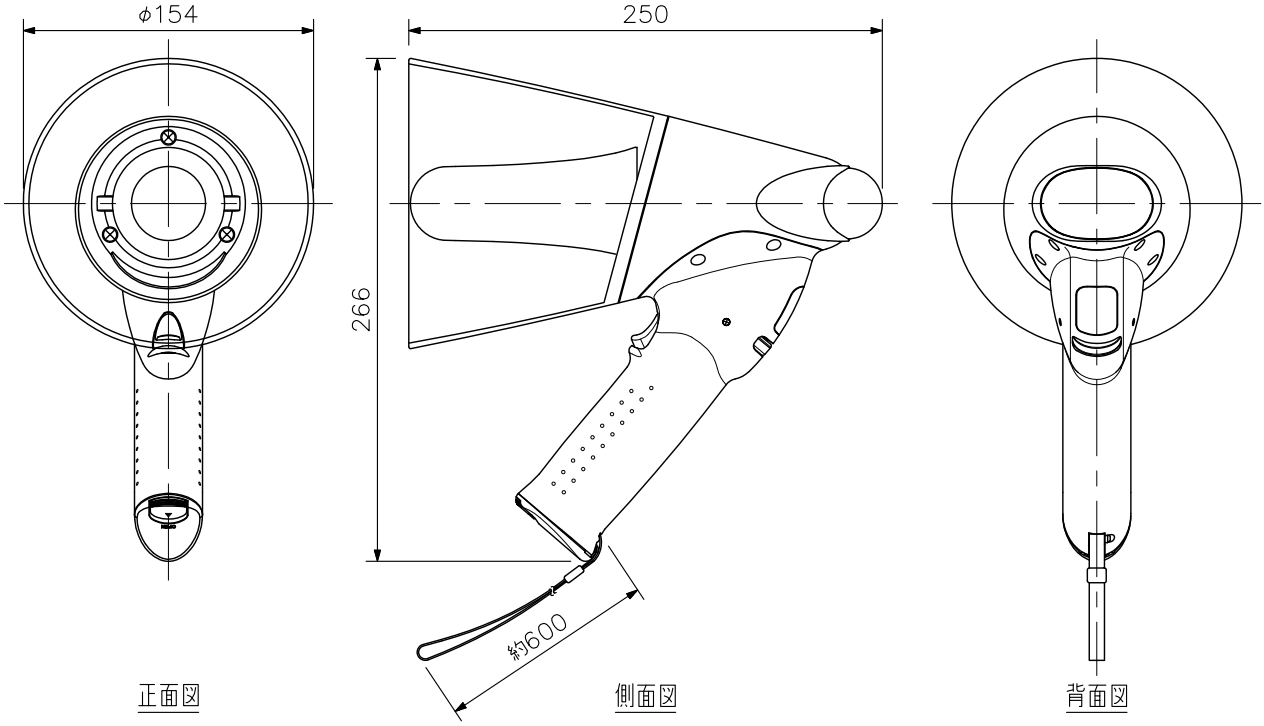

※通達距離、電池持続時間についてのご注意
・通達距離は、静かな街頭で未使用電池を使用した時のものです。
　電池の容量低下、周囲雑音、風向き、障害物などの周囲環境で異なります。
・電池持続時間は、１日３０分間使用した時の延べ時間です。

単位：mm　　縮尺：1／4