TOA

メガホン壁掛金具　　SP－1100

■ 概　要

メガホンER－1103およびER－1106シリーズを壁に掛けて収納できる専用金具です。

■ 仕　様

仕上	ステー　：ステンレス ホルダー，防塵カバー：ASA樹脂　ダークグレー系クリアー
寸法	126（W）X420（H）X156（D）mm（防塵カバー，ホルダーを広げた場合）
質量	410g
付属品	壁取付ねじ（SUSタッピンねじ4X16）…2
適合機種（別売）	ER－1103，ER－1106，ER－1106S，ER－1106W

■ 外観図

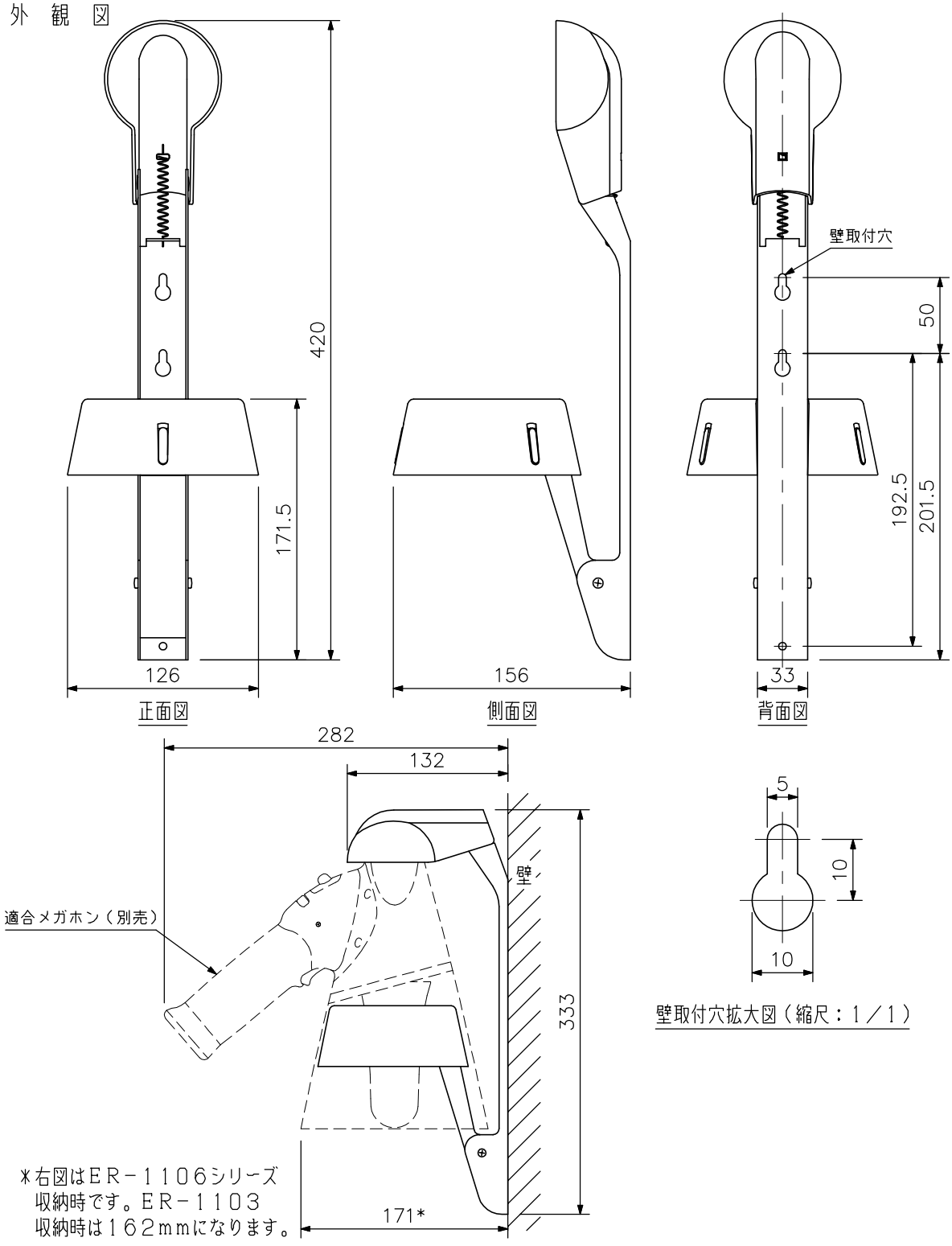

単位：mm　縮尺：1／4