TOA

近赤外メガピクセル対応レンズ　　CT－MR3VFG

■ 概　要

可視光から近赤外光域までに対応したDCタイプ自動絞り2．8倍バリフォーカルレンズです。
デイナイト機能（カラー／白黒切換）や、赤外線投光器を使用するシステムの場合、近赤外光域でもピントずれがありません。

■ 仕　様

焦点距離	2．8~8．0 mm
最大口径比	1：1．2~1．95
画面寸法	4．8（H）×3．6（V） mm
画角	1／2．8型撮像素子（16：9）…対角：135．7°~46．0° 水平：114．1°~40．0° 垂直：60．6°~22．5° 1／3型撮像素子（4：3）……対角：130．9°~44．8° 水平：100．1°~35．8° 垂直：72．9°~26．8°
絞り範囲	F1．2~F360相当
最短撮影距離	0．3 m
フランジバック	12．5 mm
マウント	CSマウント
使用温度範囲	－10℃~＋50℃
仕上	黒　梨地
寸法	φ43．2（W）×58．1（H）×55．4（D） mm（レンズ先端部除く）
質量	70 g
適合カメラ	AHDカメラ　CSマウント　　：AH－C1100，AH－C1110 HD－SDIカメラ　CSマウント：H－C1110 フルHDネットワークカメラ　　：N－C3120，N－C5150 ネットワークメガピクセルカメラ　：N－CC2100M

※生産完了品を含みます。

■ 外観図

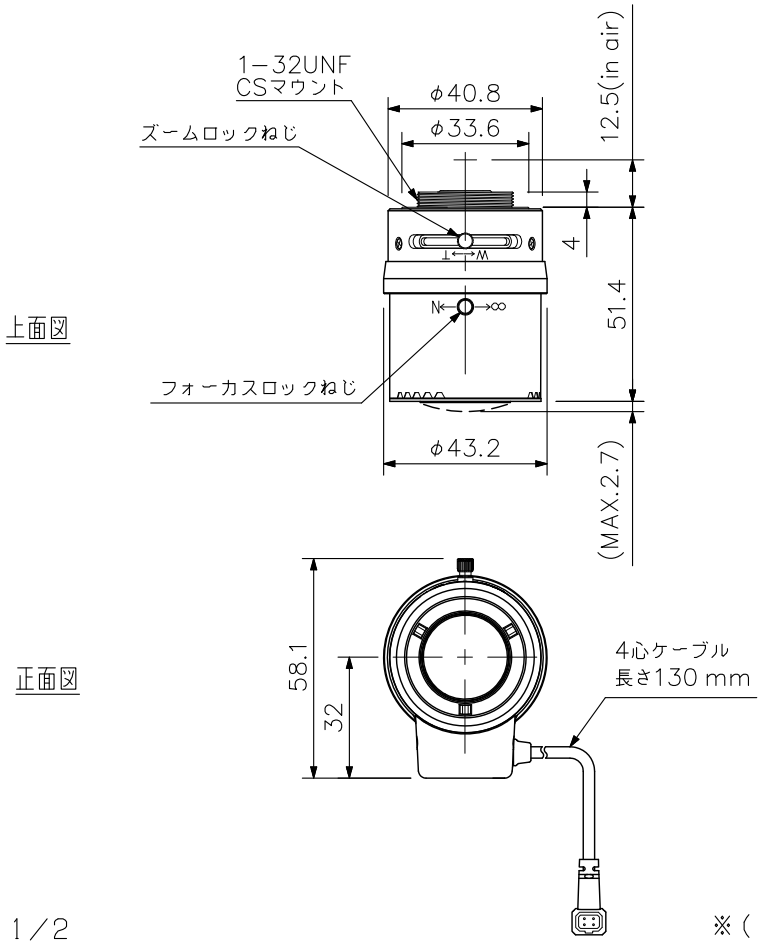

単位：mm　縮尺：1／2

※（　　）内は参考寸法値です。