TOA

近赤外メガピクセル対応レンズ　M13VG850IR

■ 概　要

可視光から近赤外光域までに対応したDCタイプ自動絞り6．2倍バリフォーカルレンズです。
デイナイト機能付カメラと組み合わせて使用する場合、昼間（カラーモード時）と夜間（白黒モード時）でピントずれが発生しません。

■ 仕　様

焦点距離	8～50 mm
最大口径比	1：1．6～2．0
画角	1／2．8型撮像素子（16：9）…対角：43．2°～7．1° 水平：37．6°～6．2° 垂直：21．1°～3．6° 1／3型撮像素子（4：3）……対角：41．9°～6．9° 水平：33．5°～5．6° 垂直：25．1°～4．2°
絞り範囲	F1．6～F360相当
最短撮影距離	0．3 m（最広角時），2 m（最望遠時）
フランジバック	12．5 mm
マウント	CSマウント
使用温度範囲	－10℃～＋50℃
仕上	黒　梨地
寸法	φ46（W）×62．1（H）×77．5（D） mm（レンズ先端部除く）
質量	106 g
適合カメラ	AHDカメラ　CSマウント　：AH－C1100，AH－C1110 HD－SDIカメラ　CSマウント：H－C1110（生産完了品） フルHDネットワークカメラ　：N－C3120（生産完了品），N－C5130，N－C5150 ネットワークメガピクセルカメラ　：N－CC2100M（生産完了品）

■ 外 観 図

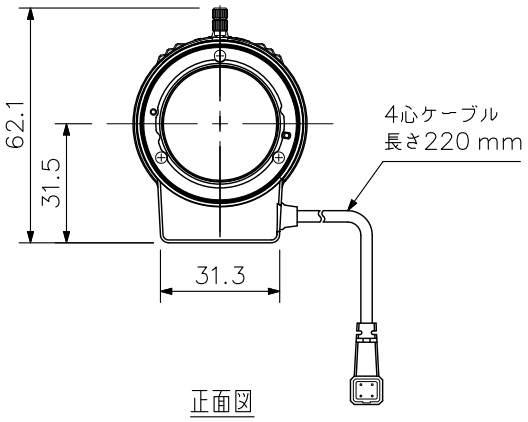

正面図

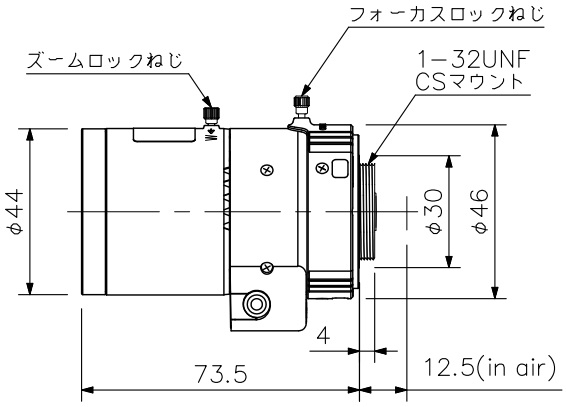

側面図

単位：mm　縮尺：1／2

※この商品は斡旋商品（（株）タムロン製）です。