TOA

使用說明書

數位混音功率放大器

A-3624D 5TW
A-3648D 5TW

(Ver. 1.06)

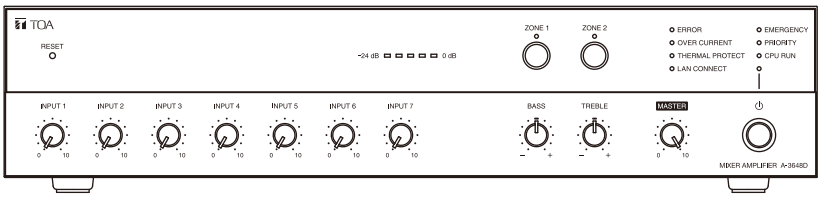

※ 圖中所示型號為A-3648D

本手冊適用於韌體版本為1.06.01以上的A-3600D系列放大器。
韌體版本可於瀏覽器上查看，詳細資訊請參考安裝手冊。
該手冊可從TOA DATA Library （https://www.toa-products.com/international/）下載。搜索時請輸入「A-3624D、A-3648D」產品型號即可。

感謝您購買TOA A-3600D系列數位混音功率放大器，為確保能正確地使用產品，請務必先詳細閱讀操作說明書，並希望今後也能繼續支持我們的產品，謝謝。

目　次

1. 安全注意事項 3
2. 一般説明 5
3. 特點 5
4. 使用注意事項 5
5. 安裝注意事項 6
6. DUCKER功能與優先播放功能 6
7. 各部名稱及功能 7
8. 線路連接 12
   8.1. 喇叭連接 12
   8.2. 輸入端的連接與設置 13
   8.3. 連接遠端主音量控制端子 15
   8.4. 連接電源遙控輸出端子 15
   8.5. 連接緊急控制輸出端子 16
   8.6. 連接區域控制輸入/輸出端子 16
   8.7. 連接控制輸入端子 17
   8.8. 透過LINE輸出連接外部設備的方法 17
   8.9. 可拆卸式端子連接方法 18
9. 設定 19
   9.1. 設定鈴聲 19
   9.2. 設定LINE輸出連動開關 19
10. DUCKER深度調整 19
11. 音量調整 20
12. 喇叭區域選擇 20
13. 安裝於機櫃時 21
14. 控制設定 21
15. 優先播放功能 22
   15.1. 優先播放 22
   15.2. 優先播放模式 22
   15.3. 緊急播放 24
   15.4. 正常播放 24
   15.5. 控制輸入端的優先播放／緊急播放與電源開／關的關係 24
   15.6. 出廠預設設置 25
   15.7. 設置範例與操作圖 26
16. 喇叭區域選擇操作圖 29
17. 瀏覽器上的設置 30
18. RoHS限用物質材料表 30
19. 方塊圖 31
20. 產品規格 32

1. 安全注意事項

- 在安裝或使用之前，請務必仔細閱讀本節中的所有指示說明，以確保安全無誤地操作。
- 務必遵守本節中的所有預防性說明，包括涉及安全的重要警告和/或警示。
- 閱讀後，請將本手冊放在身邊，以備日後參考。

安全符號與訊息說明

本手冊使用以下安全標誌和訊息指示，以防止由於操作不當可能導致的人身傷害和財產損失。在使用您的產品 之前，請先閱讀本手冊，並了解其中的安全標誌和訊息，以便您充分了解潛在的安全隱患。

⚠ 警告

该标志表示在紧急危险的状况，如果不避免，会导致死亡或严重伤害。

安裝本設備時

- 請勿將本機暴露在雨中或可能被水或其他液體濺到的環境中，否則可能導致火災或觸電。
- 本機只能在指定的電壓下使用。使用高於規定的電壓可能導致火災或觸電。
- 請勿切斷、扭結、損壞或改裝電源線。此外，請勿將電源線靠近加熱設備，也勿將重物（包括設備本身）放在電源線上，否則可能導致火災或觸電。
- 務必將本機連接到安全的接地終端上，以防止觸電。切勿將地線接到煤氣管道上，以免造成災難性的後果。
- 請勿將本機安裝或放置在不穩定的場所，比如搖晃的桌子或傾斜的檯面上。這樣做可能會導致本機墜落，從而造成人身傷害和/或財產損失。
- 本機專供室內使用，請勿安裝在室外。如果在戶外安裝，部件老化會導致機組墜落，從而造成人身傷害。此外，當設備被雨水淋濕時，會有觸電的危險。
- 標有（ϟ）符號的終端表示帶電並具有危險性。接入此類終端的外部設備需由指定人員來安裝。

本設備在使用中時

- 如在使用過程中發現下列不正常現象，應立即關閉電源，斷開交流電源插頭，並與就近的經銷商聯繫。在這種情況下請勿嘗試操作本機，因為這樣可能會引起火災或觸電
  - · 如果您聞到設備散發出煙味或異味。
  - · 如果有水或任何金屬物進入本設備
  - · 如果設備墜落、或者設備外殼破損
  - · 如果電源線損壞（線芯暴露、斷開等）
  - · 如果出現故障（沒有聲音）
- 因本機內含高壓元件，為防止發生火災或觸電，請勿打開或拆卸本機外殼。請向就近的經銷商求助，以獲取所有的服務。
- 請勿將杯子、碗或其他裝有液體或金屬物的容器放在本機頂部。如果液體不小心濺入本機內，可能會引起火災或觸電。
- 請勿將金屬物或易燃物插入或掉落到本機蓋板的通風槽內，否則可能導致火災或觸電。
- 在打雷和閃電期間，請勿觸摸電源插頭，否則可能導致觸電。

⚠ 警示

表示潛在的危險情況，如果處理不當，可能導致中度或輕微的人身傷害和/或財產損失。

安裝本設備時

- 切勿用濕手插入或拔除電源插頭，以免造成觸電。
- 拔電源線時，務必握住電源插頭；切勿拉扯線體本身。用損壞的電源線來運行本設備可能會引起火災或觸電。
- 移動本機時，請務必將電源線從牆上的電源插座上拔下。當電源線插在插座上時移動本機，可能會損壞電源線，從而引起火災或觸電。在拔掉電源線時，務必握住插頭以便將其拔下。
- 請勿堵塞本機蓋板上的通風槽。這樣做可能會導致機體內熱量積聚從而引起火災。另外，請定期清理通風槽中的灰塵。
- 避免將本機安裝在潮濕或有灰塵的地方、陽光直射的地方、靠近加熱設備的地方或產生煤煙或蒸汽的地方，否則可能引起火災或觸電。
- 為避免觸電，請務必在連接音箱時關閉本機電源。

- 在採用機架來安裝本機時，請務必遵照以下說明。否則可能會導致火災或人身傷害。
  - 請將設備機架安裝在穩定、堅硬的地面上。用地腳螺栓或採取其他措施將其固定，以防止其墜落。
  - 在將本機電源線連接到交流電源插座時，請使用符合本機電流容量要求的交流電源插座。
  - 選配的MB-25B安裝支架未配備機架安裝螺絲。請為設備機架準備好合適的螺絲。

本設備在使用中時

- 請勿在本機上放置重物，否則可能會導致設備墜落或損壞，從而導致人身傷害和/或財產損失。此外，重物本身也可能墜落並造成傷害和／或損壞。

- 在接通電源之前，請確保音量控制鈕處在最小音量位置。打開電源時產生的大dB噪音會損害聽力。

- 請勿在聲音失真的情況下長時間使用本機。否則可能會導致連接的音箱發熱，從而引起火災。

- 請聯繫您的經銷商諮詢清潔事宜。如果讓灰塵長期積聚在機內，可能會導致火災或設備損壞。

- 如果電源插頭或牆上的交流電源插座積滿灰塵，可能會引起火災。請定期清潔。另外，請將插頭牢固地插到牆上的插座上。

- 清潔本機或10天或以上不使用本機時，應關掉電源，並將電源插頭從交流電源插座上拔下。否則可能會引起火災或觸電。

警告：在居家環境中運行本設備可能會引起無線電干擾。

- 插座應安裝在設備附近，且插頭 （斷開裝置）應伸手可及。
- 應將本設備連接到採用保護性接地的電源插座上。

※提示：為閱讀方便本手冊皆以A-3624D與A-3648D略稱之。

2. 一般說明

TOA的A-3600D系列是一款具備4組麥克風輸入和3組輔助輸入、以及2組區域選擇器的功率放大器。 除了每路具有單獨的輸入音量控制功能外，它還具有以下功能。

- 優先播放功能
- 鈴聲功能
- 遠程確認功能
- 數位信號處理功能

此外，內置PFC電路。
A-3600D系列混音放大器是學校、辦公室和連鎖門市等廣播和播放背景音樂需求的理想設備。

3. 特點

- 2種輸出功率規格：240 W（A-3624D）、480 W（A-3648D）
- 內藏數位功放電路，重量輕
- 通過控制輸入端（接點）來啟動緊急播放和優先播放
- 語音檢測功能，允許透過語音啟動優先播放
- 優先廣播設置功能
- 遠端確認功能，可使用電腦經由網路瀏覽器確認設備的狀態
- 可切換喇叭輸出：4~16 Ω或100 V
- 區域選擇按鈕可對兩個區域進行廣播
- 電子平衡式麥克風輸入（MIC 1至MIC 4）與輸入設置開關
- 可在線路輸出和功率放大器輸入之間連接等化器等訊號處理器，從而實現精細的聲音調節
- 低音與高音控制旋鈕
- 輸出電平指示燈
- 主音量控制旋鈕可同時調節所有輸入電平
- 可遠端控制主音量
- 內建鈴聲（1音符音調、2音符音調、及4音符上升音調）
- 具有以下訊號處理功能：
  FBS（自動回授抑制功能）、等化器（3點）、閘道器、軟體音量、限幅器、和Ducker（自動衰減遞增）

4. 使用注意事項

- 本機器的設定和控制可經由區域網路在電腦上執行，無法經由網際網路對本機進行設定和控制。
- 某些操作會因本機的開機/關機狀態而有所不同。下表顯示了開機/關機狀態與相應操作之間的關係。

電源狀態	LED指示燈狀態		一般播放		優先播放 緊急播放	網路存取
	⏻	CPU RUN	由喇叭輸出	由錄音輸出		
未通電	熄滅	熄滅	不可	不可	不可	不可
通電 （電源關閉）	熄滅	亮燈	不可	不可	需視情況 （電源暫時開啟）	可
通電 （電源開啟）	亮燈	亮燈	可	可	可	可

- 使用單頻訊號調整音量時，將其訊號輸入到BUS 2。如果將其輸入到BUS 1，由於本機的FBS功能，音量可能會降低。

5. 安裝注意事項

- 所配備的電源線是專為本機使用而設計的。請勿與其他設備搭配使用。
- 請將本機安裝在通風良好的環境中，以便本機內部溫度不會升高。
- 在將本機安裝在桌面上時，請與可能阻礙氣流的物體保持10公分以上的距離，如下圖所示。
- 在將設備安裝到機架上時，請安裝打孔板。參見第21頁“安裝於機櫃時”一節。

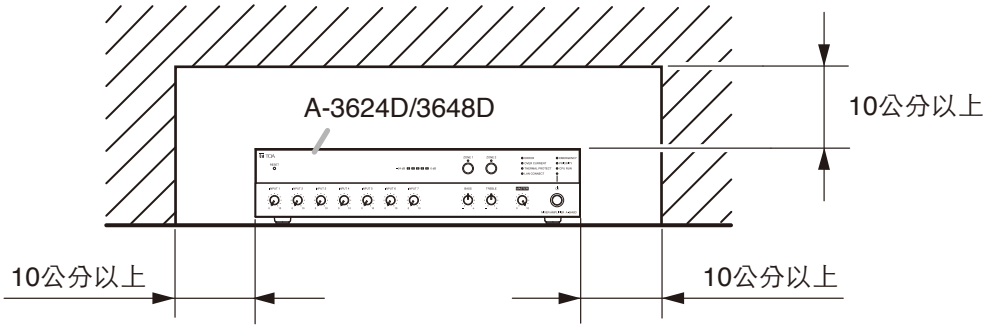

6. DUCKER功能與優先播放功能

本機具有Ducker功能和優先播放功能，當播放某一特定內容時，可降低其他播放內容的輸出電頻。

Ducker功能是指在分成兩組的音頻信號組之間設置優先順序的功能。使用此功能可以實現簡單的用途，例如，在播放背景音樂過程中，在播放麥克風的語音時會降低背景音樂的電頻。
有關Ducker功能的詳細資訊，請參見第19頁“Ducker深度調整”。

優先播放功能是指將6個優先級當中的某一級分配給每個播放內容的功能。使用該功能可實現比Ducker功能更為複雜的用途，比如，選擇音頻訊號使其靜音。
有關優先播放功能的詳細訊息，請參考第22頁“優先播放功能”。

7. 各部名稱及功能

[前面板]

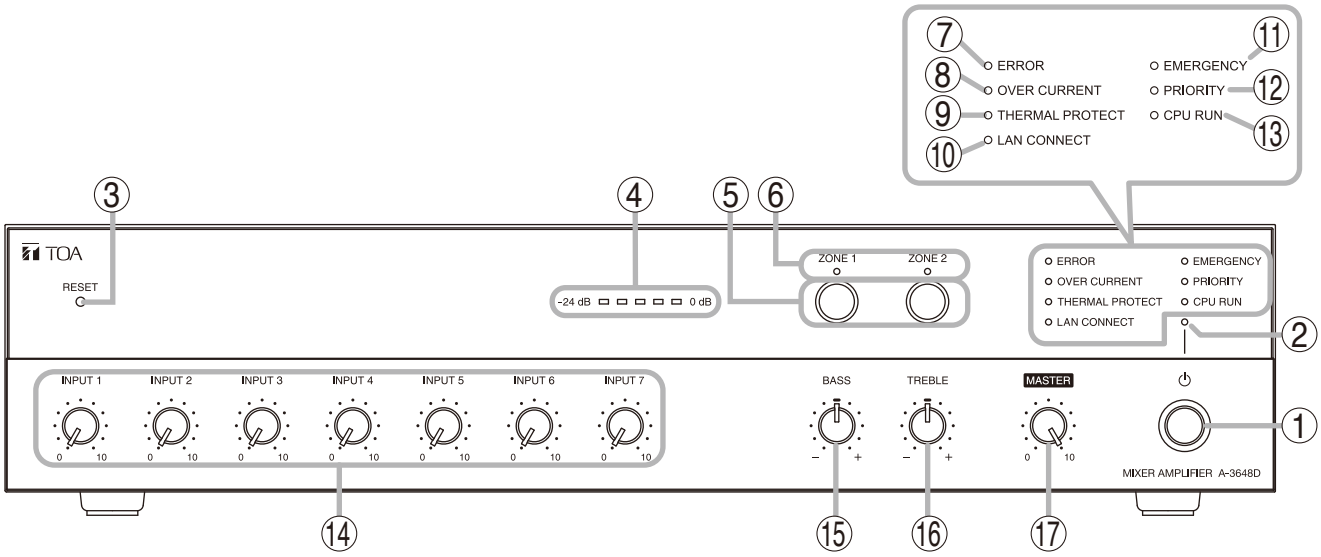

※ 圖中所示型號為A-3648D

1. 電源開關

按該開關可打開電源。要關閉電源，可再按一下該開關。

注意

在進行優先播放或緊急播放時，電源開關的操作將被禁用。

（參見第22頁“優先播放功能”。）

2. 電源指示燈 (綠色)

當電源接通時，指示燈會點亮；當電源關閉時，指示燈會熄滅。

3. 重置鍵

按該鍵1秒或1秒以上可重置本機。可使用尖銳物按下該開關。

注意

在按重置鍵之前請執行以下步驟。

- 逆時針旋轉所有的音量旋鈕，使音量最小。
- 確認優先播放指示燈 (12) 和緊急播放指示燈 (11) 均已熄滅。
- 按下電源開關 (1) 即可關機。

4. LED電平指示燈 (綠色x3，橙色x1，紅色x1)

顯示輸出級別。

調節每個音量控制旋鈕，使其輸出適當的聲音，從而使紅色指示燈不亮。

在紅色指示燈亮起時運行本設備，會導致音質下降。

5. 區域選擇按鈕

選擇播放區域。

按下此按鈕會使相應區域處於選擇狀態，可從背面的喇叭輸出端子 (31) 輸出訊號。再次按下按鈕則會取消區域選擇狀態，停止從背面喇叭輸出端子 (31) 輸出訊號。

注意

- 上述按鈕只有在輸出阻抗設置開關 (32) 設置為100 V線路 (高阻抗) 時才有效。
- 當區域控制輸入端子 (33) 閉路時，即使按下區域選擇按鈕，其操作無效。

6. 區域指示燈 (綠色)

用區域選擇按鈕 (5) 選擇某個區域後，該區域對應的指示燈會亮起。

注意

- 只有在輸出阻抗設置開關 (32) 設置為100 V線路 (高阻抗) 時上述指示燈才有效。
- 當電源通電時，無論電源開啟或關閉，CPU 正在運作時，所選區域對應的指示燈都會亮起。

7. 錯誤指示燈 (紅色)

當設備內部出現異常時，該指示燈會亮起。

8. 過流保護指示燈 (紅色)

如果過電流流經喇叭輸出端時過電流保護電路工作，則該指示燈會亮起。

9. 熱保護指示燈 (紅色)

內部保護電路工作期間，該指示燈會亮起。

10. 網路連接確認指示燈（綠色）

該指示燈可使用網路瀏覽器識別本機。

- 當使用網路瀏覽器進行識別確認時，該燈會閃爍5秒。
- 當本機啟動時會閃爍3次。
- 在手動模式下該燈會亮起。
  （請參考其他手冊，可從TOA DATA Library下載 https://www.toa-products.com/international）

11. 緊急播放指示燈（紅色）

進行緊急播放時，該燈會亮起。
（參見第22頁“優先播放功能”。）

12. 優先播放指示燈（綠色）

進行優先播放時，該燈會亮起。
（參見第22頁“優先播放功能”。）

13. CPU運行指示燈（綠色）

當CPU運行時該燈會亮起。

提示

當電源已接通時，無論電源開關是否為ON/OFF，CPU指示燈皆會亮燈。

14. 輸入端1至7的音量控制旋鈕

可調節輸入端1至7的音量。*
順時針旋轉每個旋鈕可增大音量，逆時針旋轉可減小音量。
（參見第20頁“音量調整”。）

15. 低音控制旋鈕

順時針旋轉旋鈕，可增大低音，逆時針旋轉，可減小低音。
將旋鈕置於中間位置可使頻率響應保持平直。

16. 高音控制旋鈕

順時針旋轉旋鈕，可增大高音，逆時針旋轉，可減小高音。
將旋鈕置於中間位置可使頻率響應保持平直。

17. 主音量控制旋鈕

可同時調節所有音量。*
順時針旋轉旋鈕可增大所有音量，逆時針旋轉可減小音量。
（參見第20頁“音量調整”。）

* 由於本機配備有作用於輸入訊號的閘控功能（下述），因此如果輸入訊號小，音訊輸出可能會中斷。在這種情況下，請使用對應輸入的音量控制旋鈕調高音量，然後使用主音量控制旋鈕調整整體音量。
請注意，閘控功能是根據輸入訊號電平允許輸入訊號通過、衰減或切斷的功能。閘控功能設定無法變更。

［後面板］

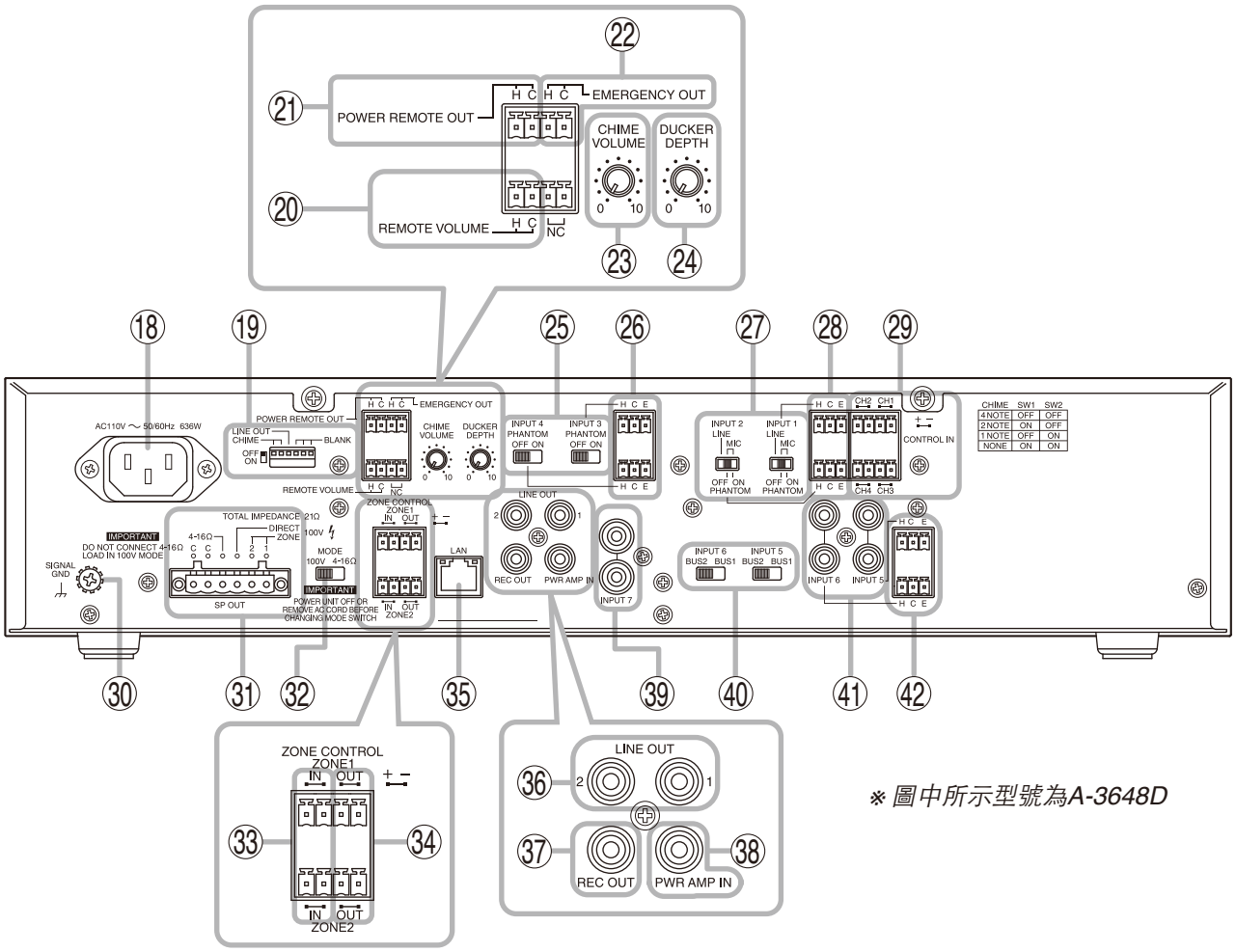

※ 圖中所示型號為A-3648D

18. AC電源座

將配備的電源線連接到該插座上。

> ⚠ **警告**
>
> 請務必使用隨機附件的電源線。使用其他電源線可能會導致觸電。

19. DIP開關

- 開關1和2（鈴聲設置開關）
  設置要使用的鈴聲。
  （參見第19頁“設定鈴聲”。）
- 開關3（LINE輸出連動開關）
  設定區域選擇和LINE輸出端之間的連動。
  （參見第19頁“設定LINE輸出連動開關”。）
- 開關4~6
  未使用。

20. 遠端主音量控制端子

短路電流：10 mA或以下，
開路電壓：35 V DC或以下，可移除式接線盒（3.50 mm, 4針）
可連接10 kΩ B型錐式電位計來調節音量。
（參見第15頁“連接遠端主音量控制端子”。）

21. 電源遙控輸出端子

開集極輸出，耐受電壓：30 V DC或以下，
電流：直流25 mA或以下，可移除式接線板（3.50 mm, 4針）
可用於對其他設備進行遠程控制的輸出端子。
可與本設備的電源開/關同步運行。當本機的電源打開時，觸發乾接點。

22. 緊急控制輸出端子

開路集極輸出，耐受電壓：30 V DC或以下，
電流：直流25 mA或以下，可移除式接線板（3.50 mm, 4針）
可用於對其他設備進行遠程控制的輸出端子。
機器在緊急播放中觸發乾接點。

23. 鈴聲音量控制旋鈕

調節鈴聲音量。
順時針旋轉旋鈕可增大鈴聲音量，逆時針旋轉可減小音量。
音量轉小時啟動鈴聲。

24. Ducker深度控制旋鈕

當使用BUS1進行播放時，可調節BUS2自動音量衰減的多寡。
順時針旋轉旋鈕，可增加BUS2上的衰減，逆時針旋轉，可減小衰減。
（參見第19頁“Ducker深度調整”。）

25. 輸入設定開關（輸入3、4）

設置是否為連接到輸入端3和4（26）的麥克風提供幻象電源。

提示
幻象電源為24 V DC

26. 輸入端子（輸入3、4）

–60 dB*、600 Ω、電子平衡式可移除接線板（3.81毫米、3針）麥克風用輸入端子座

27. 輸入設定開關（輸入1、2）

設置輸入端1和2（28）的輸入靈敏度電平（LINE或MIC）。當切換到麥克風輸入時，將幻象電源設置為開或關。

開關位置		設定時的輸入規格
MIC	幻象電源開	–60 dB*、600 Ω、幻象電源開
	幻象電源關	–60 dB*、600 Ω、幻象電源關
LINE		–20 dB*、600 Ω、無幻象電源

提示
幻象電源為DC24 V

28. 輸入端子（輸入1、2）

–20 dB*（LINE）/–60 dB*（MIC）、600 Ω、電子平衡式可移除接線板（3.81毫米、3針）
輸入靈敏度可切換到線路輸入靈敏度或麥克風輸入靈敏度。
通過輸入設定開關（27）可改變輸入靈敏度。

29. 控制輸入端子（控制輸入1~4）

短路電流：10 mA或以下，
開路電壓：35 V DC或以下，可移除式接線盒（3.81 mm, 4針）
控制優先播放的輸入控制訊號。
當回路閉路時，對應的優先播放觸發器會進入輸入狀態。

30. 功能性接地端子

當外部設備與本機連接時，可能會產生雜訊。在這種情況下，將該端子連接到外部設備的功能性接地端上，可以降低雜訊。

注意
該接地端非保護性接地端。

31. 喇叭輸出端子

可移動接線板（5.00 mm, 6針）輸出主輸出端或功率放大器輸出端的音聲訊號。
（參見第31頁“方塊圖”。）
當選擇區域1時，音聲訊號從區域1的喇叭輸出端輸出。同樣，當選擇區域2時，音聲訊號從區域2的喇叭輸出端輸出。
當設置為高阻抗時，無論區域選擇按鈕如何設置，音頻信號都會從直連喇叭輸出端。

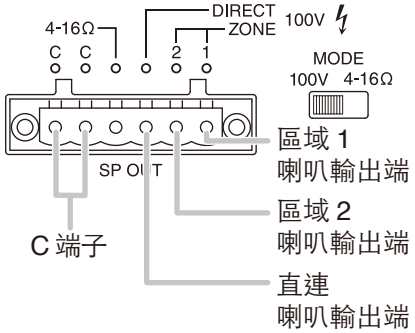

各輸出功率的規格如下表所示：

	A-3624D	A-3648D
額定輸出功率	240 W	480 W
低阻抗	4～16 Ω	
高阻抗（100 V線路）	42 Ω	21 Ω

注意
- 切勿同時使用低阻抗和高阻抗端子。這樣做可能會對本機或周邊設備造成損壞。
- 當阻抗設置開關（32）設為100 V時，切勿連接到低阻抗端子。

提示
要在高、低阻抗間切換，請使用阻抗設置開關（32）。

32. 阻抗設置開關

切換喇叭輸出為高阻抗100 V或低阻抗4～16 Ω。

注意
- 在更改該開關設置之前，請確保電源已關閉。電源打開時不能進行此項更改。
- 當電源打開時，即使你改變開關設置，阻抗仍然會保持不變。但是，當您在關閉電源後再次打開電源時，阻抗會發生改變。

* 0 dB = 1 V

33. 區域控制輸入端子

短路電流：10 mA或以下，
開路電壓：35 V DC或以下，可移除式接線盒（3.81 mm, 4針）
選擇區域的控制訊號輸入端。當回路閉路時，相應區域處於選擇狀態，區域選擇按鈕（5）會停止運行。

注意

- 區域控制只有在輸出阻抗設置開關（32）設置為100 V線路（高阻抗）時才有效。
- 使用區域選擇按鈕（5）選擇區域時，即使該端子在閉路後開路，仍保持區域選擇狀態。透過優先使用該端子進行控制，您可以更改設定，以便端子閉路後開路時解除區域選擇狀態。（請參閱別冊的安裝手冊，該手冊可從TOA DATA Library 下載（https://www.toa-products.com/international/）。）

34. 區域控制輸出端子

開路集極輸出，耐受電壓：30 V DC或以下，
電流：直流25 mA或以下，可移除式接線板（3.81 mm, 4針），
用來使用其它設備的遠程控制裝置的輸出端。與所選區域對應的端子回路閉路。

注意

區域控制只有在輸出阻抗設置開關（32）設置為100 V線路（高阻抗）時才有效。

35. 網路端子

RJ45端子孔
使用符合CAT-5或以上的直通電纜，連接至100BASE-TX網絡。可無需使用集線器而直接將電腦連接至本機。

36. LINE輸出端子1、2

0 dB*、600 Ω、不平衡式、RCA端子 x 2，可與區域選擇狀態進行連動。當線路輸出選擇連動設定為關閉時，訊號從LINE輸出端子1、2上輸出，而與區域選擇無關。當LINE輸出連動設定為打開時，選擇區域1時從LINE輸出端子1上輸出訊號；選擇區域2時從LINE輸出端子2上輸出訊號。
使用DIP開關（19）可進行連動設置。

37. 錄音輸出端子

0 dB*、600 Ω、不平衡式、RCA端子
輸出SUB端的音聲訊號。
（參見第31頁“方塊圖”。）
透過外部錄音設備連接到該端子，即可用來對播放內容進行錄音。

38. 功率放大器輸入端子

0 dB*、600 Ω、不平衡式、RCA端子，輸入訊號處理器或連接到LINE輸出端子的其他設備的輸出訊號。（參見第17頁“透過LINE輸出連接外部設備的方法”。）連接上RCA端子時，內部回路自動將放大器區段與前級斷開。

39. 輸入7端子

–20 dB*、10 kΩ、不平衡式、RCA端子x 2
LINE專用輸入端子

40. BUS切換開關

可設定輸入5、輸入6切換至BUS1或BUS2。
（參見第31頁“方塊圖”。）

輸出目標選擇開關	可用的輸入端
BUS1	BUS1專用輸入端子（可拆卸式端子）
BUS2	BUS2專用輸入端子（RCA端子x 2）

41. BUS2專用輸入端子（輸入5、6）

–20 dB*、10 kΩ、不平衡式、RCA端子x2，
要使用此端子，請將BUS切換開關（40）切換至「BUS2」。
（參見第31頁“方塊圖”。）

42. BUS1專用輸入端子（輸入5、6）

–60 dB*、600 Ω、電子平衡式、可拆卸式端子（3.81毫米、3針）
使用此端子，請將BUS切換開關（40）切換至「BUS1」。
（參見第31頁“方塊圖”。）

* 0 dB = 1 V

8. 線路連接

警告：在居家環境中運行本設備可能會引起無線電干擾。

8.1. 喇叭連接

有關可移除式接線板的電纜連接，請參閱第18頁。

A-3624D/3648D

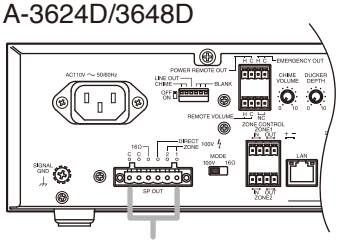

喇叭輸出端子

注意

- 切勿同時連接4 – 16 Ω（低阻抗）端子和100 V線路（高阻抗）端子。
- 切勿在阻抗設置開關置於100 V時連接4 – 16 Ω端子。

提示

- 任何一個C端都可用來連接。
- 推薦的喇叭電纜為IV或HIV電纜，其直徑如下所述。
  實芯銅電纜：ø0.32 – 2.0 mm
  銅絞線電纜：0.05 – 3.3 mm（AWG 30 – 12）

［連接低阻抗時］

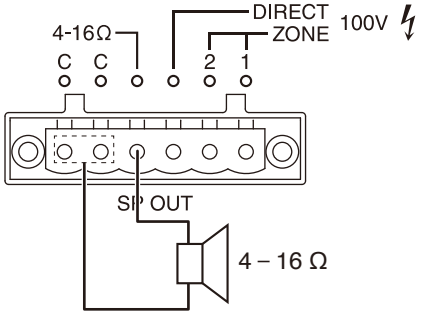

［連接高阻抗時］

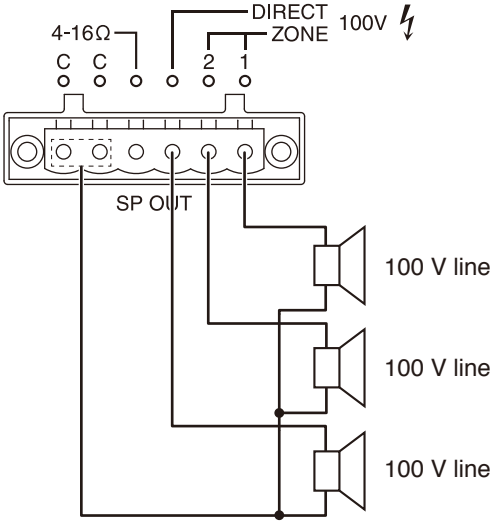

※有關高阻抗應用環境下的音頻輸出，請參見第10頁“31. 喇叭輸出端子”。

8.2. 輸入端的連接與設置

8.2.1. 連接說明

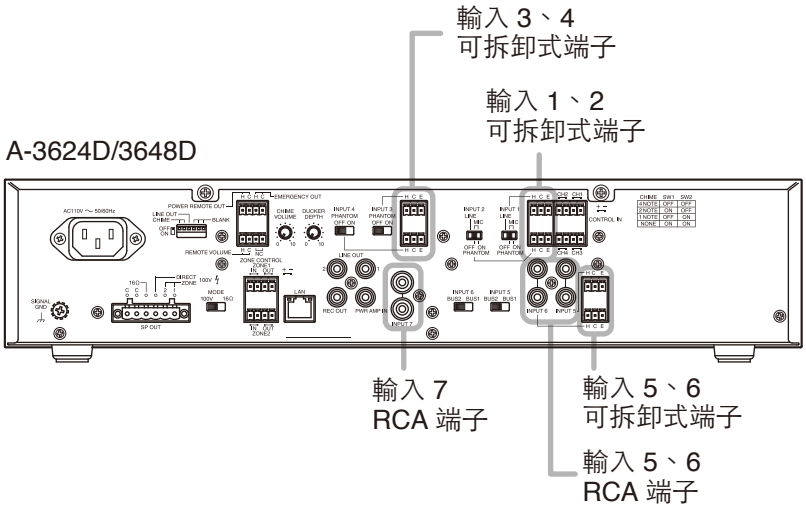

輸入5、6可依BUS切換開關選擇欲使用的端子，詳細請參見次頁說明。
根據要使用的輸入端子將電纜連接到正確的端子。

[輸入 1 ～ 6 (輸入 5、6 由 BUS1 輸出時)]

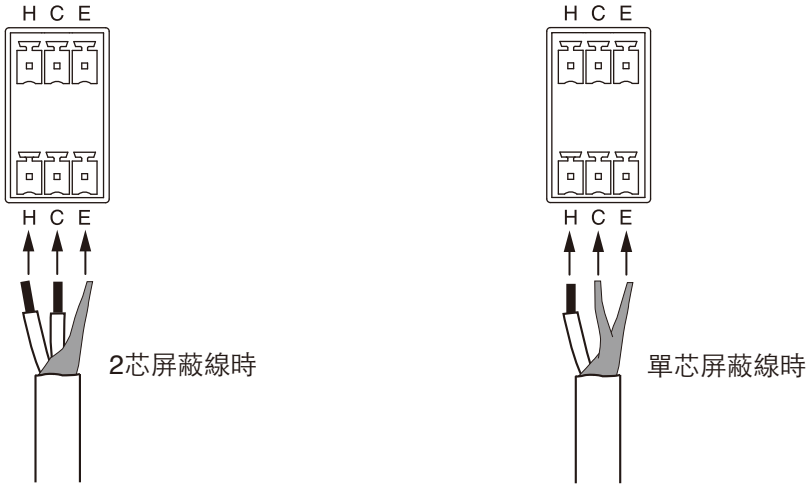

有關可拆卸式端子的電纜連接，請參閱第18頁。

[輸入 5 ～ 7 (輸入 5、6 由 BUS2 輸出時)]

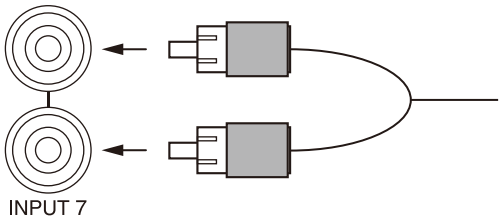

8.2.2. 輸入 1 ～ 6 的設定

輸入端1至6分別都配有與每一個輸入端相對應的設置開關。請根據需要進行如下設置。

[輸入端 1 和 2]

選擇麥克風輸入端時，請設置要連接的音源電平以及是否使用幻象電源。

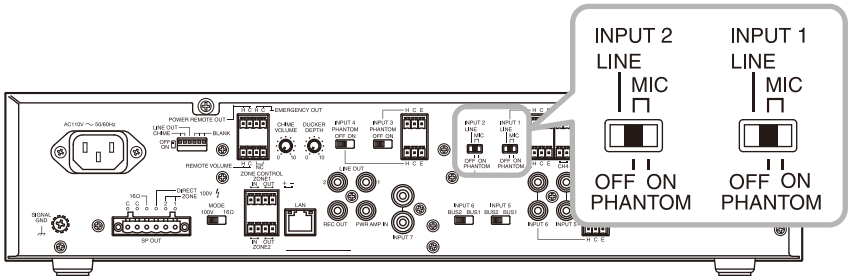

輸入音源	開關位置	輸入規格
LINE電平	LINE	–20 dB*, 600 Ω
麥克風電平，不需要幻象電源	MIC – 幻象電源關閉（出廠預設值）	–60 dB*, 600 Ω
麥克風電平，需要幻象電源	MIC – 幻象電源打開	–60 dB*, 600 Ω

[輸入端 3 和 4]

設置在輸入端3和4（專用麥克風輸入端）上是否使用幻象電源。

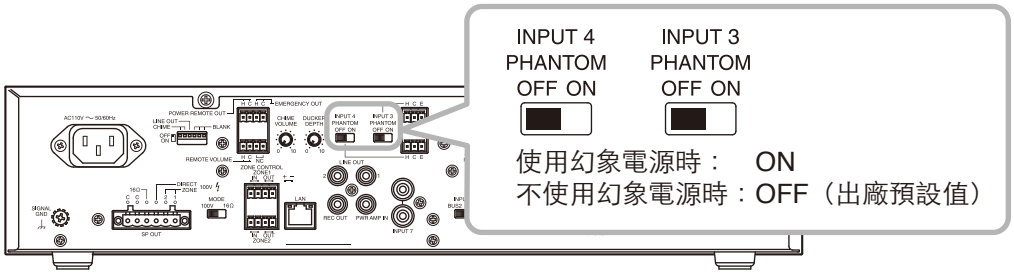

輸入規格：–60 dB*、600 Ω、電子平衡式

[輸入端 5 和 6]

設置從哪個輸入端將輸入的音聲訊號發送到BUS1或BUS2。
Ducker功能工作時，BUS1與BUS2的操作會有所不同。（參見第19頁“Ducker深度調整”。）

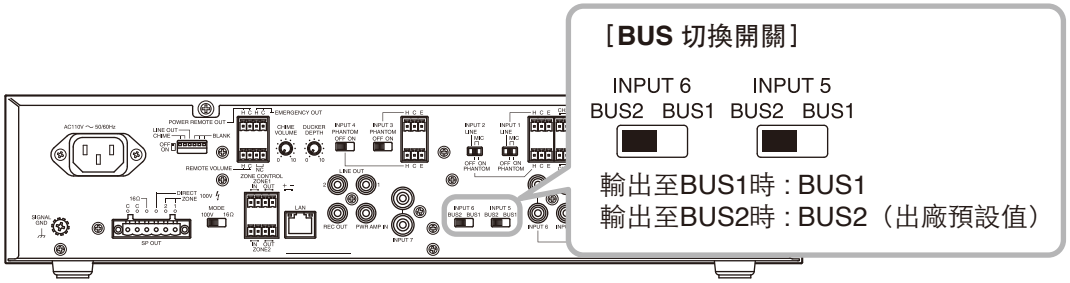

輸入規格： –60 dB*、600 Ω、電子平衡式可移除接線板（3.81毫米、3針）（輸出至BUS1時）
–20 dB* 10 kΩ、不平衡、RCA端子（輸出至BUS2時）

* 0 dB = 1 V

8.3. 連接遠端主音量控制端子

當外部音量控制器連接到本機時，您可以通過遠程控制來調節音量。要遠程控制音量，請事先用主音量控制旋鈕來調節本機的音量。通過主音量控制旋鈕調到的音量是您可以遠程控制的最大音量。
有關可拆卸式端子的電纜連接，請參閱第18頁。

注意

- 切勿將主音量控制旋鈕置於最小位置。如果設置為最小音量，即使您通過該端子將音量調到最大，也不會輸出聲音。（參見第20頁“音量調整”。）
- 電源線或日光燈等照明器具所發出之雜音可能會造成機器誤動作之原因。
  為避免此狀況發生請使用屏蔽之線材，並與電源線或照明器具保持合適之距離。

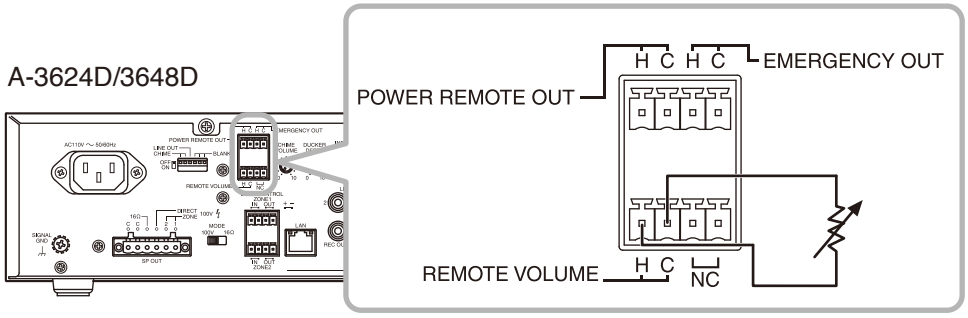

可接入的音量控制器：10 kΩ、B型曲線可變式

8.4. 連接電源遙控輸出端子

遠程控制其他設備時可使用該端子。當本機打開時，該端子會啟動。
有關可拆卸式端子的電纜連接，請參閱第18頁。

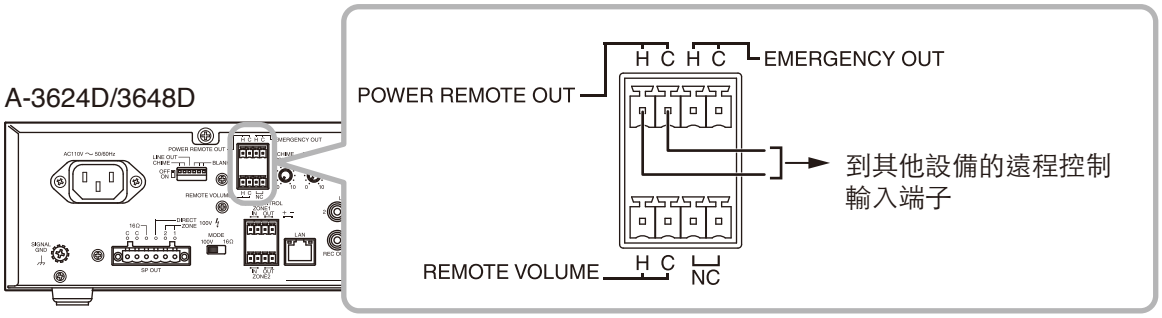

輸出規格：開路集極輸出，耐受電壓：30 V DC或以下，電流：25 mA或以下

8.5. 連接緊急控制輸出端子

遠程控制其他設備時可使用該端子。當正在進行時緊急播放，該端子會被啟動。
有關可拆卸式端子的電纜連接，請參閱第18頁。

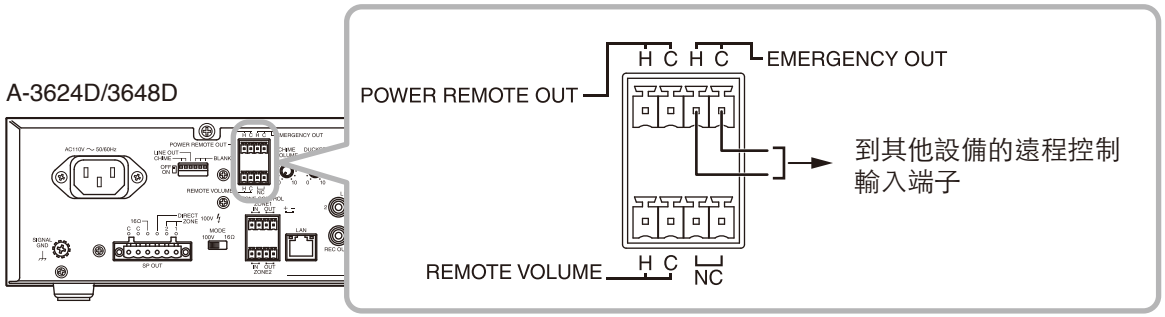

輸出規格：開路集極輸出，耐受電壓：30 V DC或以下，電流：25 mA或以下

8.6. 連接區域控制輸入 / 輸出端子

可通過控制信號（接點）來選擇區域。
當該區域處於選定狀態時，此端子還會輸出控制信號（邏輯低）。它們可用於遠程控制其他設備。

注意
區域控制只有在輸出阻抗設置開關設置為100 V線路（高阻抗）時才有效。

有關可拆卸式端子的電纜連接，請參閱第18頁。

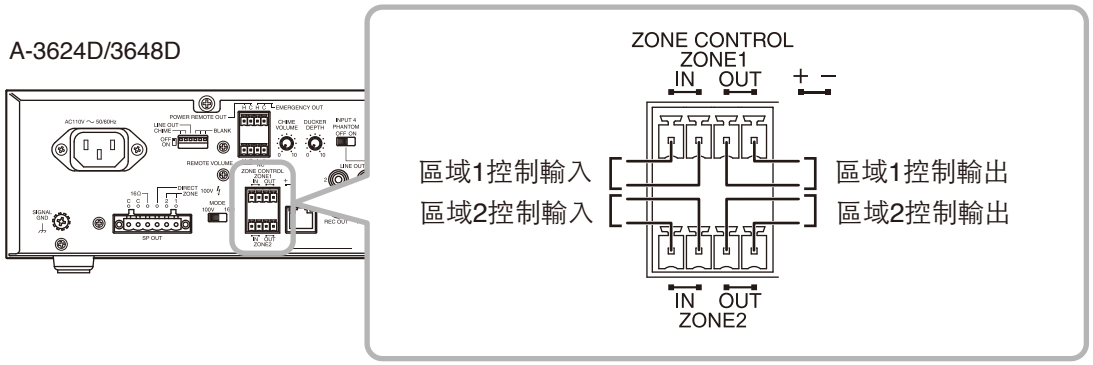

控制輸入規格：短路電流10 mA或以下，開路電壓：35 V DC或以下
控制輸出規格：開路集極輸出，耐受電壓：30 V DC或以下，電流：25 mA或以下

8.7. 連接控制輸入端子

通過將接點信號輸入此端子，可控制優先播放。有關優先級的設置，請參閱別冊的安裝手冊。
該手冊可從TOA DATA Library下載（https://www.toa-products.com/international/）。
有關可拆卸式端子的電纜連接，請參閱第18頁。

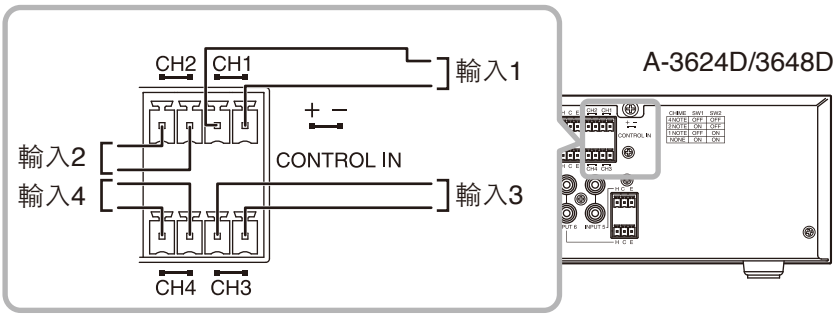

控制輸入規格：短路電流10 mA或以下，開路電壓：35 V DC或以下

8.8. 透過 LINE 輸出連接外部設備的方法

通過在本機的前置放大器區段（LINE輸出端子）和功率放大器區段（功率放大器輸入端子）之間連接訊號處理器（如等化器或限幅器），即依需求調整所需的聲音。

注意

- 使用訊號處理器時，請務必關閉本機的LINE輸出連動開關。
- 當RCA端子插入本機的功率放大器輸入端子，自動將前置功放區域與本機內部功放器區段斷開。

提示

可以使用LINE輸出端1或2。

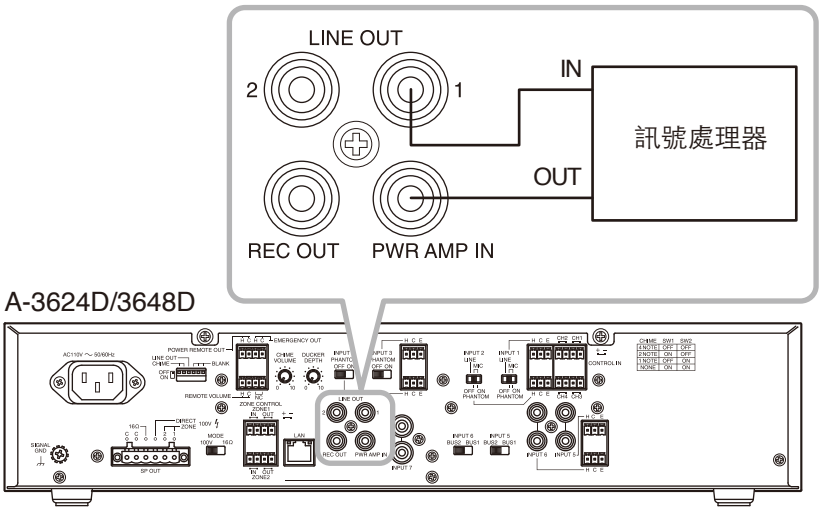

LINE輸出規格：　0 dB*、600 Ω、不平衡、RCA端子
功率放大器輸入規格：0 dB*、600 Ω、不平衡、RCA端子

* 0 dB = 1 V

8.9. 可拆卸式端子連接方法

第1步 連接隨機配備的可拆卸式端子。

1-1. 鬆開接線端螺絲，插入導線。

1-2. 鎖緊接線端螺絲。
確保牽拉導線時不會將其拉脫。如果導線拉脫，則重複上述連接過程。

第2步 將已接好導線的端子座插入本機後面板相應的接線板中。

第3步 只有將固定螺絲插入後，才能擰緊固定螺絲。

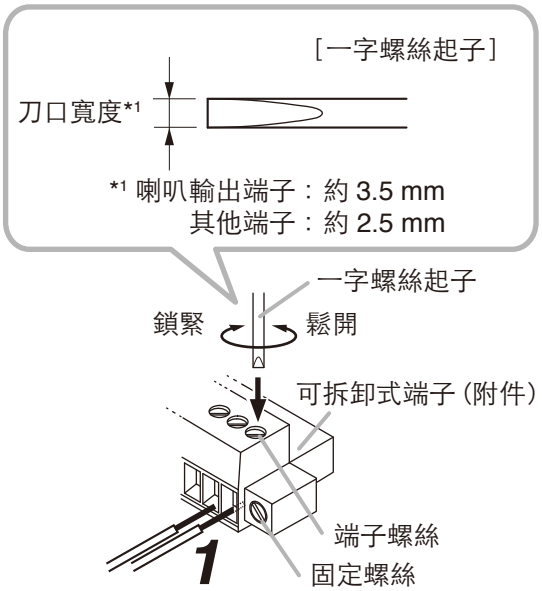

注意

- 請勿將上面的第1步和第2步弄反了。在鎖緊接線端螺絲時，如果對本機的內部電路板插腳施加外力，可能會導致不良接觸。
- 在拆下接線端插頭時，請將插頭垂直拔出。否則可能因角度錯誤導致接線端插頭或接線板斷裂。

提示

- 適用的電纜規格

	用於喇叭輸出端	用於其他端子
導線橫截面積	0.05 – 3.3 mm^2	0.08 – 2.0 mm^2
AWG	AWG 30 – 12或同等規格	AWG 28 – 14或同等規格

- 剪開的電纜護套

一般實芯線

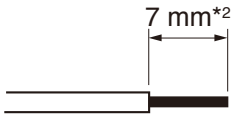

屏蔽線

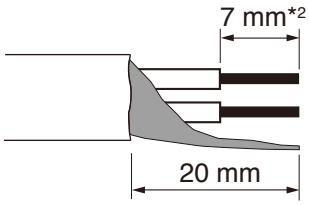

*2 使用上述金屬箍接線端時，請剝開8 mm或以上，並切斷伸出套管外的多餘導線。

注意

請勿焊接絞合電纜或屏蔽電纜，因為當電纜被壓緊時，焊料被壓破後可能會增大接觸電阻，從而可能導致接頭處溫度過高。

- 當將兩根電纜或一根屏蔽電纜連接到同一個接線端時，請使用帶絕緣套管的金屬箍接線端來壓合電纜，因為這類電纜的導線可能會鬆脫。

（1） 訊號電纜推薦使用的金屬箍接線端
（由Phoenix Contact製作）

單位：mm

	型號	a	b	l1	l2
①	AI 0,34-8 TQ	2	0.8	12.5	8
②	AI 0,5-8 WH	2.5	1.1	14	8

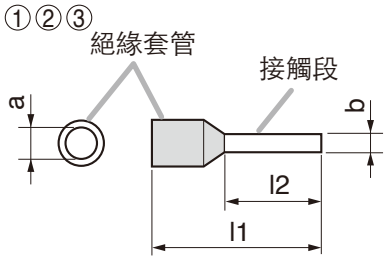

（2） 喇叭電纜推薦使用的金屬箍接線
（由Phoenix Contact製作）

單位：mm

	型號	a	a1	a2	b	l1	l2
③	AI 1,5-8 BK	3.4	—	—	1.8	14	8
④	AI-TWIN 2x1,5-8 BK	—	6.6	3.6	2.3	16	8

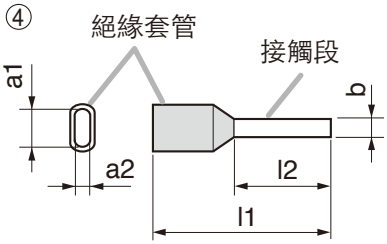

壓緊工具：CRIMPFOX 10S（由Phoenix Contact製造）

9. 設定

9.1. 設定鈴聲

透過DIP開關1和2可自訂欲使用的鈴聲。

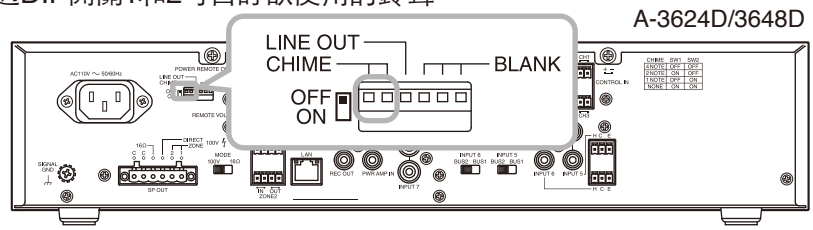

要使用的鈴聲	開關1	開關2	開關編碼
4音符 （出廠預設值）	關閉	關閉	OFF ON 1 2 3 4 5 6
2音符	開啟	關閉	OFF ON 1 2 3 4 5 6
1音符	關閉	開啟	OFF ON 1 2 3 4 5 6
未使用	開啟	開啟	OFF ON 1 2 3 4 5 6

注意

- 無論是否已設定優先播放功能（第22頁），當鈴聲設置為開啟時，則鈴聲鳴響中會靜音BUS2的輸入訊號。
  即使鈴聲音量已調至最小，仍然會靜音輸入訊號。
- 設置為「未使用」時，BUS2的輸入訊號則不被靜音。

9.2. 設定 LINE 輸出連動開關

透過DIP開關3來設定區域選擇與LINE輸出之間的連動。

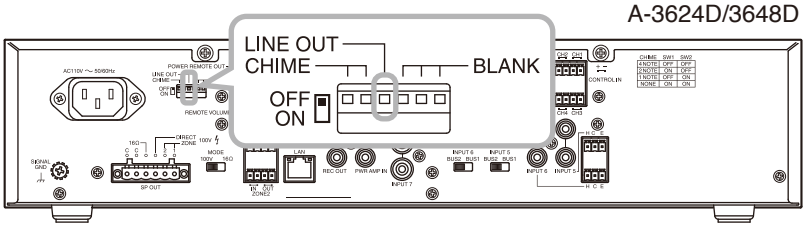

關閉：無論區域如何選擇，訊號會從LINE輸出1和2輸出。（出廠預設值）
開啟：當選擇區域1時，從LINE輸出端子1輸出訊號；當選擇區域2時，從LINE輸出端子2輸出訊號。

10. DUCKER深度調整

本機具有Ducker功能。當通過BUS1播放時，輸入到BUS2的音聲訊號的音量會自動衰減。

每一路輸入訊號都會被發送到BUS1或BUS2，如下所示。

輸入端編號	輸入目的地
輸入端1~4	BUS1
輸入端5和6	可選擇BUS1或BUS2
輸入端7	BUS2

可透過Ducker深度控制旋鈕來調節衰減量。順時針旋轉旋鈕可增大衰減量，逆時針旋轉可減小衰減量。

當信號不再進入總線1時，總線2上的音量會自動恢復到其原來的水平。（參見第31頁“方塊圖”。）

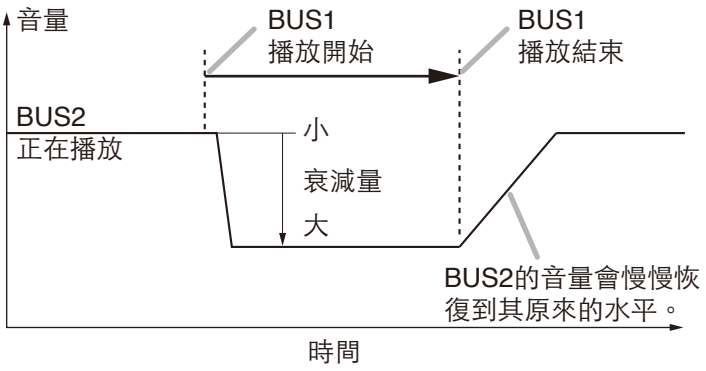

注意
當逆時針方向完全轉動旋鈕時，總線2的信號(例如背景音樂)的音量不會減小。

11. 音量調整

本機的音量可通過如下所述的不同方法分4個步驟進行調節。

- 輸入端1~7的音量控制旋鈕
- 操作軟體主音量控制
- 遠端遙控主音量控制
- 主音量控制旋鈕

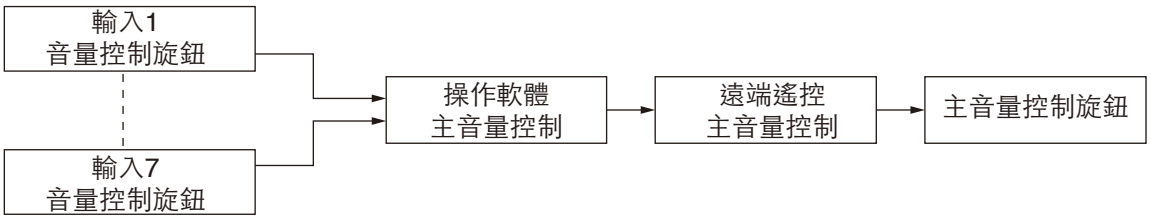

如果將任何一個音量控制鈕置於最小音量，則即使其他音量控制鈕置於最大，也不會輸出聲音。如果您打算使用軟件主音量控制鈕*1或遠程主音量控制鈕來調整音量值（參見第15頁），請事先用主音量控制旋鈕調節好音量。通過主音量控制旋鈕調好的音量，即為其他音量調節方式可以調節的最大音量。
當設置為緊急播放時，無論主音量、軟體主音量和遠程主音量*2如何設定，都會以最大音量來播放。此外，鈴聲是以最大音量播放的，而均衡器、音調控制、低音控制等則處於平直狀態。

在緊急播放過程中，前部的緊急播放指示燈會亮起，從而使緊急控制輸出端子關閉。

*1 使用瀏覽器可調節軟件的主音量控制。有關詳細信息，請參考單獨的安裝手冊，該手冊可以從TOA DATALibrary下載（https://www.toa-products.com/international/）。
*2 音量控制旋鈕對於每一路輸入都是有效的。

12. 喇叭區域選擇

按下本機前部的“區域1”選擇按鈕或將控制信號輸入到“區域1”控制輸入端子，可使“區域1”指示燈亮起，並通過與後面板的“區域1”喇叭輸出端子相連的喇叭輸出播放內容。同時，控制信號從“區域1”控制輸出端子輸出。
區域2的操作與上述相同。
請參見第29頁“喇叭區域選擇操作圖”。

注意
喇叭區域控制只有在阻抗設置開關（第10頁）設置為100 V線路（高阻抗）時才有效。
當設置為高阻抗時，無論區域選擇按鈕如何設置，音頻信號都會從直連喇叭輸出端輸出。

13. 安裝於機櫃時

在將本機安裝到標準機櫃時，請拆下安裝在底座上的四個塑膠腳墊，如下圖所示。

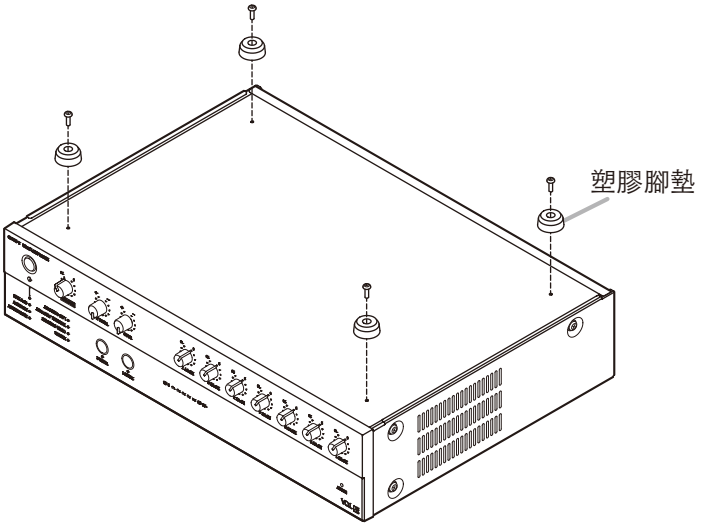

機櫃安裝請使用選購品的MB-25B安裝支架。

⚠ 警示　選配的MB-25B安裝支架未配備機架安裝螺絲。請為設備機架準備好合適的螺絲。

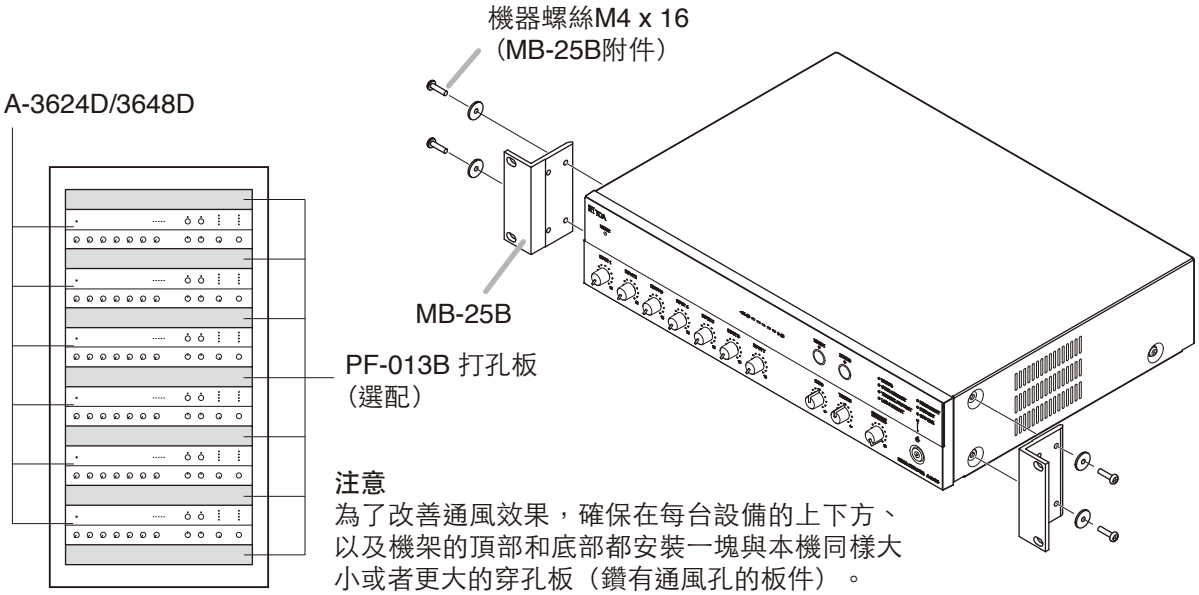

注意
為了改善通風效果，確保在每台設備的上下方、以及機架的頂部和底部都安裝一塊與本機同樣大小或者更大的穿孔板（鑽有通風孔的板件）。

14. 控制設定

輸出電平可通過單獨的音量控制鈕進行調節。播放音樂或通告時，調節相應的音量控制鈕，從而使紅色指示燈不亮。注意，當紅色指示燈常亮時，即表示音質降低。
為防止輸入音量和音調（低音和高音）控制鈕的設置發生意外改變，請在將其設置到所需位置後取下旋鈕，然後裝上隨機提供的音量控制旋鈕蓋。

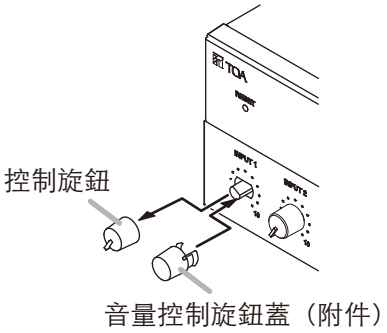

15. 優先播放功能

使用網絡瀏覽器可進行與優先播放有關的設置。有關詳細信息，請參考單獨的安裝手冊，該手冊可以從TOA DATA Library下載（https://www.toa-products.com/international/）。

15.1. 優先播放

優先播放功能是指當作為觸發條件的控制信號或音頻信號輸入時，可以使指定的音頻信號靜音。
可以給作為觸發條件的信號分配6項優先級別當中的某一級別。當有多路觸發信號被輸入時，分配有更高優先級的觸發信號將會優先採用。
在進行優先播放時，前面板上的優先播放指示燈會亮起。

優先播放可採用兩種模式：標準模式和手動模式。當通電時，本機將以標準模式啟動。
可以使用網絡瀏覽器來修改該模式。有關詳細信息，請參考單獨的安裝手冊，該手冊可以從TOA DATA Library下載（https://www.toa-products.com/international/）。

15.2. 優先播放模式

15.2.1. 標準模式

在標準模式下進行優先播放時，可以使用以下6路信號作為觸發信號來啟動優先播放。

- 控制輸入端1~4（接點）
- 音頻檢測端1和2（輸入到輸入端1和2的音頻）

下表顯示了控制輸入端和音頻檢測端之間的差異。

	起觸發作用的信號	可以靜音的輸入信號	可設置的播放內容	在關機狀態下開機	使用鈴聲
控制輸入端	接點輸入端（接點1~4）	輸入端1~7	緊急播放 優先播放	啟用	啟用
音頻檢測	音頻輸入端（輸入端1和2）	輸入未設置到音頻檢測的其他信號	優先播放	禁用	禁用

您可以為每一路觸發信號編輯以下與瀏覽器上的優先播放相關的項目。在沒有被任何觸發器激活的正常播放的情況下，指定的音頻信號可以靜音。有關詳細信息，請參考單獨的安裝手冊，該手冊可以從TOA DATA Library下載（https://www.toa-products.com/international/）。

項目	設置內容
有效/無效	當設置為“有效”時，如果輸入相應的觸發信號，則會開始優先播放。
優先級	• 您可以設置6個不同的優先級。但是，不能為多個觸發信號分配相同的優先級。這意味著一路觸發信號只能分配到一個優先級。 • 具有最高優先級的觸發信號可以設置為緊急播放。 **注意** 緊急播放只能分配給控制輸入端。 • 如果在進行優先播放時輸入更高優先級的觸發信號，則更高優先級的內容會被優先播放，從而覆蓋當前播放的內容。 • 如果在進行優先播放時輸入較低優先級的觸發信號，則該較低優先級的觸發信號會被忽略。
鈴聲開/鈴聲關	當設置為“鈴聲開”的觸發信號被輸入時，就會發出設置的鈴聲。但是，當觸發信號被忽略時，不會發出鈴聲。 **注意** 鈴聲只能分配給控制輸入端。
輸入信號靜音/ 輸入信號不靜音	當優先播放被激活時，設置為“輸入信號靜音”的輸入信號會被靜音。 **注意** 當靜音被解除後，音量可能需要幾秒鐘才能恢復到原來的水平。

注意
- 如果在更高優先級的觸發信號停止時繼續採用被設置為發出鈴聲的較低優先級觸發信號，則即使將播放內容切換到該較低優先級的觸發信號，也不會發出鈴聲。
- 無論是否已設定優先等級，當鈴聲設置為開啟時，則鈴聲鳴響中會靜音BUS2的輸入訊號。

15.2.2. 手動模式

指定的音頻信號在手動模式下可通過瀏覽器來靜音。使用該模式可檢查設備的運行情況。（參見單獨的安裝手冊*。）本機的網路連接確認指示燈在手動模式下會亮起。

* 可從TOA DATA Library下載（https://www.toa-products.com/international/）。

15.3. 緊急播放

您可以將最高優先級的播放內容設置為緊急播放。
當設置為緊急播放後，該播放內容將以最大音量來播放，而與主音量、軟件主音量和遠程主音量*的設定值無關。此外，鈴聲是以最大音量播放的，而均衡器、音調控制、低音控制等則處於平直狀態。
在緊急播放過程中，前部的緊急播放指示燈會亮起，從而使緊急控制輸出端關閉。

* 音量控制旋鈕對於每一路輸入都是有效的。

注意
不能將以音頻檢測方式激活的優先播放設置為緊急播放。

15.4. 正常播放

當設備打開且沒有觸發輸入信號的情況下，這時的播放被稱為正常播放。

注意
正常播放時的鈴聲不能被設置為“開啟”。

15.5. 控制輸入端的優先播放／緊急播放與電源開／關的關係

[當本機處於關機狀態時]

- 當優先播放或緊急播放開始時，本設備會被打開。
- 即使在進行優先播放或緊急播放過程中嘗試關閉電源*，該操作也無效。
- 當優先播放或緊急播放終止時，本設備將被關閉。但是，如果通過音頻檢測到的較高優先級播放發生重疊，則通過音頻檢測到的較高優先級播放內容終止後將關閉設備電源。

[當本機處於開機狀態時]

- 無論優先播放或緊急播放是否開始或終止，本機都會保持開機狀態。
- 即使在進行優先播放或緊急播放過程中嘗試關閉電源*，該操作也無效。

* 指按下本機前置電源開關、或在瀏覽器屏幕上點擊“開機”複選框取消選中的操作。

15.6. 出廠預設設置

[出廠預設設置列表]

觸發訊號	優先等級	緊急	鈴聲	音聲輸入							狀態
				1	2	3	4	5	6	7	
控制輸入1	高	設置	🔇	●	🔇	🔇	🔇	🔇	🔇	🔇	有效
控制輸入2		–	●	🔇	●	🔇	🔇	🔇	🔇	🔇	有效
控制輸入3		–	●	●	●	●	●	●	●	●	有效
控制輸入4		–	🔇	●	●	●	●	●	●	●	有效
音聲檢測 (Input 1)		–	🔇	●	🔇	🔇	🔇	🔇	🔇	🔇	無效
音聲檢測 (Input 2)	低	–	🔇	🔇	●	🔇	🔇	🔇	🔇	🔇	無效
正常廣播	–	–	–	●	●	●	●	●	●	●	–

注意

- “鈴聲”一欄中標註“🔇”的輸入端設置為“鈴聲關閉”，而標註“●”的輸入端則設置為“鈴聲打開”。
- “音頻輸入端”一欄中標註“🔇”的輸入端設置為“靜音”，而標註“●”的輸入端則設置為“不靜音”。
- 本機在啟動時為標準模式。
- 灰色單元格表示不能更改其中的設置內容。
- 破折號“—”表示不能設置任何內容。

下面顯示的是採用出廠預設值的操作。

[操作圖]

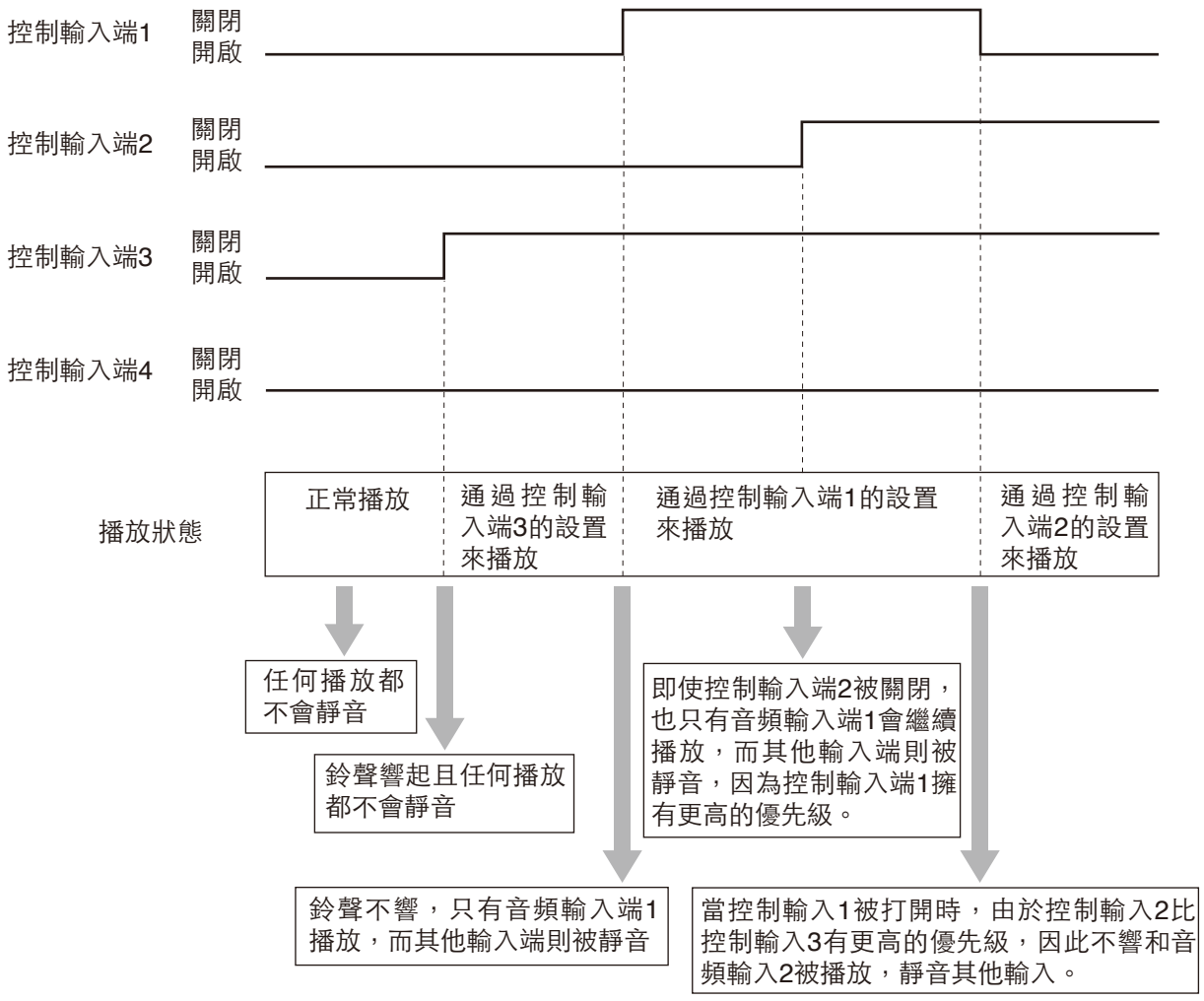

15.7. 設置範例與操作圖

15.7.1. 通電時如果是開機狀態

[設置列表]

觸發訊號	優先等級	緊急	鈴聲	音聲輸入							狀態
				1	2	3	4	5	6	7	
控制輸入2		無設置	●	🔇	●	🔇	🔇	🔇	🔇	🔇	有效
音聲檢測 (Input 1)	高	–	🔇	●	🔇	🔇	🔇	🔇	🔇	🔇	有效
控制輸入1		–	●	🔇	🔇	🔇	🔇	●	🔇	🔇	有效
控制輸入3		–	●	●	●	●	●	●	●	●	無效
控制輸入4		–	🔇	●	●	●	●	●	●	●	無效
音聲檢測 (Input 2)	低	–	🔇	🔇	●	🔇	🔇	🔇	🔇	🔇	無效
正常廣播	–	–	–	🔇	🔇	🔇	🔇	🔇	🔇	🔇	–

注意

- “鈴聲”一欄中標註“🔇”的輸入端設置為“鈴聲關閉”，而標註“●”的輸入端則設置為“鈴聲打開”。
- “音頻輸入端”一欄中標註“🔇”的輸入端設置為“靜音”，而標註“●”的輸入端則設置為“不靜音”。
- 灰色單元格表示不能更改其中的設置內容。
- 破折號“–”表示不能設置任何內容。

[操作圖]

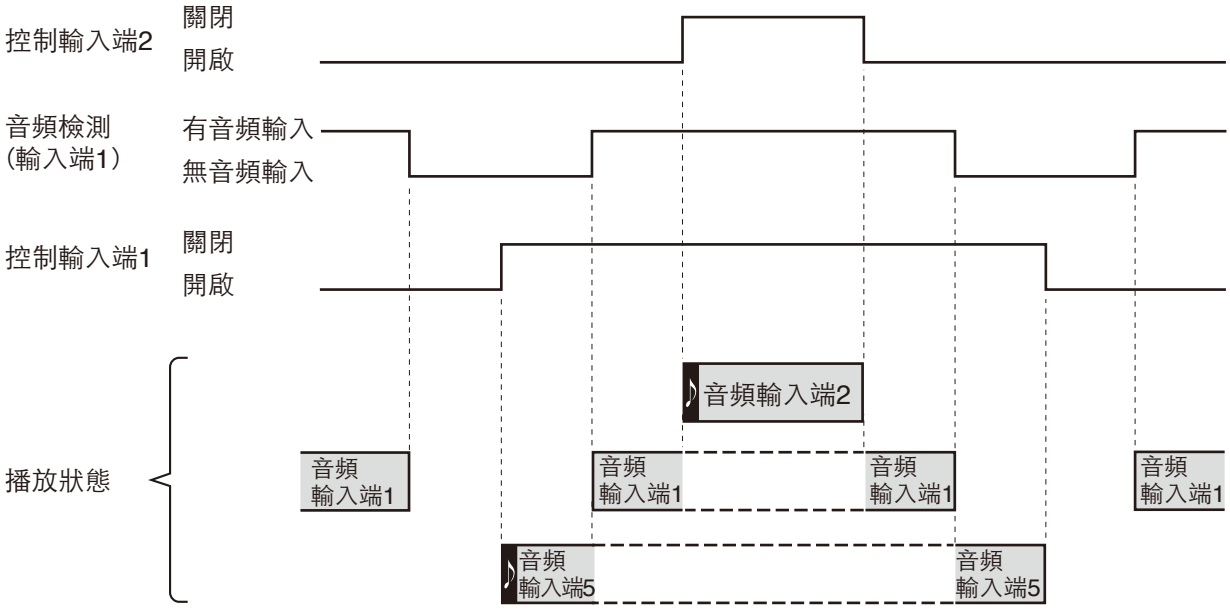

注意

- 符號“♪”代表播放時的啟動鈴聲。
- 灰色框“ ”表示當前正在輸出的播放內容。
- 帶有虛線的方框“ ”表示播放內容被激活但沒有輸出的狀態，因為優先級過低。

15.7.2. 通電時如果是關機狀態

即使在通電時設備是關機狀態，只要控制輸入端是關閉的，設備就會一直保持開機。當設備開機時，會根據優先級來輸出已分配優先級的音頻信號。
即使在設備處於關機狀態時檢測到音頻信號，設備也不會開機。

[設置列表]

觸發訊號	優先等級	緊急	鈴聲	音聲輸入							狀態
				1	2	3	4	5	6	7	
控制輸入2		無設置	●	🔇	●	🔇	🔇	🔇	🔇	🔇	有效
音聲檢測 (Input 1)	高	–	🔇	●	🔇	🔇	🔇	🔇	🔇	🔇	有效
控制輸入1		–	●	🔇	🔇	🔇	🔇	●	🔇	🔇	有效
控制輸入3		–	●	●	●	●	●	●	●	●	無效
控制輸入4		–	🔇	●	●	●	●	●	●	●	無效
音聲檢測 (Input 2)	低	–	🔇	🔇	●	🔇	🔇	🔇	🔇	🔇	無效
正常廣播	–	–	–	🔇	🔇	🔇	🔇	🔇	🔇	🔇	–

注意
- “鈴聲”一欄中標註“🔇”的輸入端設置為“鈴聲關閉”，而標註“●”的輸入端則設置為“鈴聲打開”。
- “音頻輸入端”一欄中標註“🔇”的輸入端設置為“靜音”，而標註“●”的輸入端則設置為“不靜音”。
- 灰色單元格表示不能更改其中的設置內容。
- 破折號“–”表示不能設置任何內容。

[操作圖]

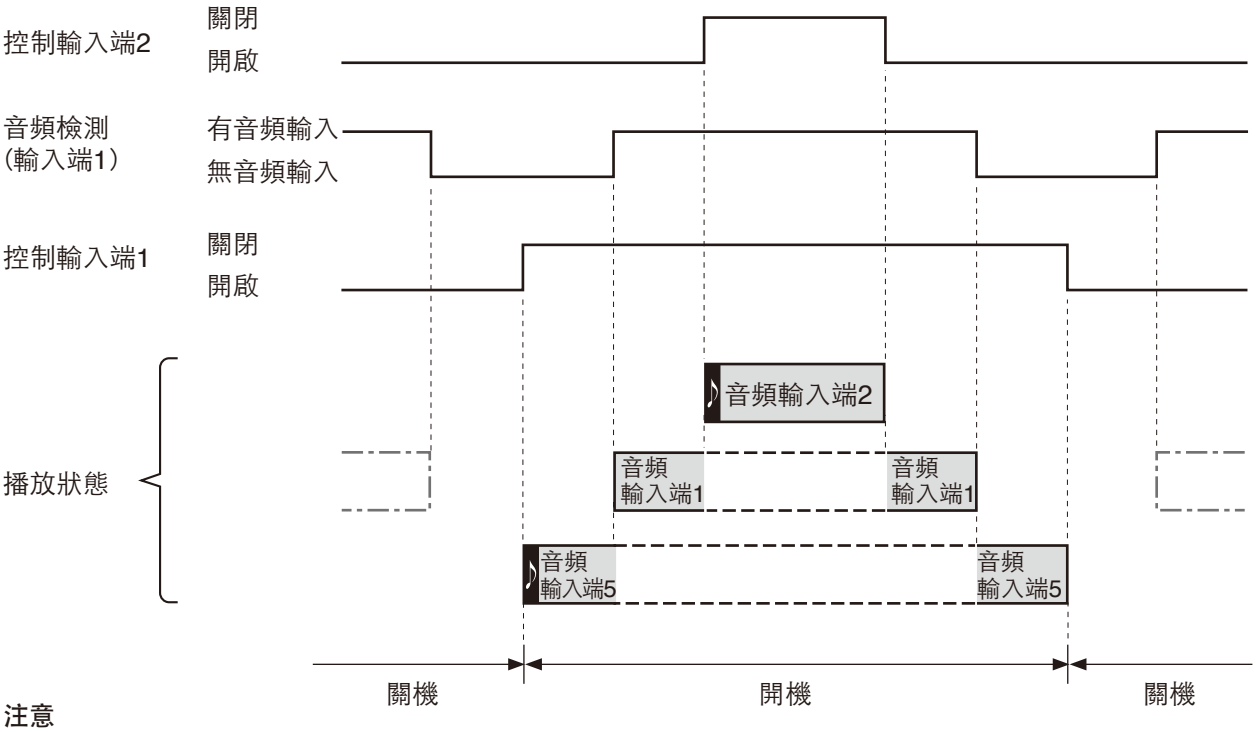

注意
- 符號“♪”代表播放時的啟動鈴聲。
- 灰色框“ ”表示當前正在輸出的播放內容。
- 帶有虛線的方框“ ”表示播放內容被激活但沒有輸出的狀態，因為優先級過低。
- 帶有虛線的方框“ ”表示播放內容被激活但沒有輸出的狀態，因為設備已關機——即使已輸入音頻檢測觸發信號。

只有在下列情況下，在只有音頻檢測輸入信號的時間段內設備會開機。
當控制輸入信號與具有較高優先級的音頻檢測輸入信號重疊時，設備會保持開機狀態，直到所有控制輸入信號都被打開之後音頻檢測輸入信號被終止。

[設置列表]

觸發訊號	優先等級	緊急	鈴聲	音聲輸入							狀態
				1	2	3	4	5	6	7	
音聲檢測 (Input 1)	高	–	🔕	●	🔕	🔕	🔕	🔕	🔕	🔕	有效
控制輸入2		–	●	🔕	●	🔕	🔕	🔕	🔕	🔕	有效
控制輸入1		–	●	🔕	🔕	🔕	🔕	●	🔕	🔕	有效
控制輸入3		–	●	●	●	●	●	●	●	●	無效
控制輸入4		–	🔕	●	●	●	●	●	●	●	無效
音聲檢測 (Input 2)	低	–	🔕	🔕	●	🔕	🔕	🔕	🔕	🔕	無效
正常廣播	–	–	–	🔕	🔕	🔕	🔕	🔕	🔕	🔕	–

注意
- “鈴聲”一欄中標註“🔕”的輸入端設置為“鈴聲關閉”，而標註“●”的輸入端則設置為“鈴聲打開”。
- “音頻輸入端”一欄中標註“🔕”的輸入端設置為“靜音”，而標註“●”的輸入端則設置為“不靜音”。
- 灰色單元格表示不能更改其中的設置內容。
- 破折號“—”表示不能設置任何內容。

[操作圖]

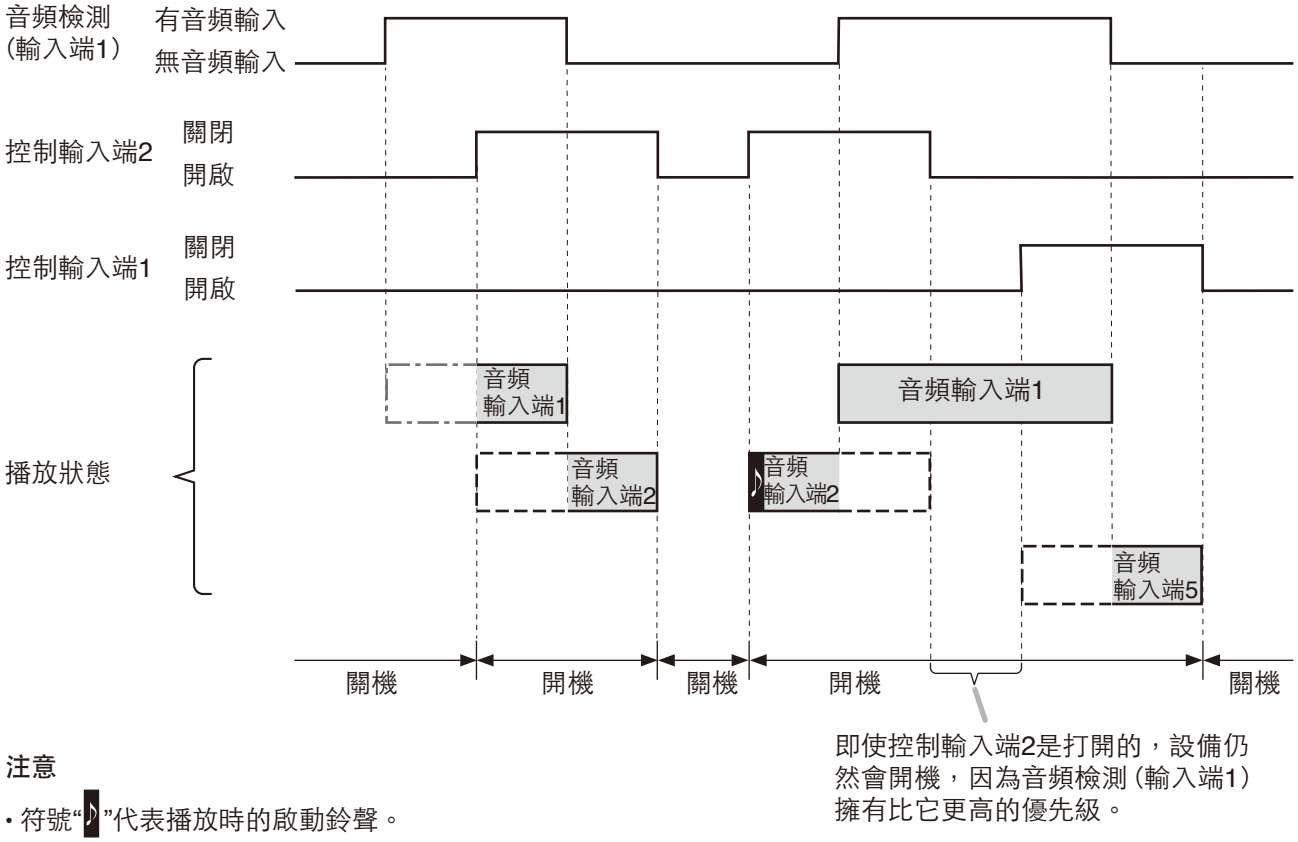

注意
- 符號“♪”代表播放時的啟動鈴聲。
- 灰色框“ ”表示當前正在輸出的播放內容。
- 帶有虛線的方框“ ”表示播放內容被激活但沒有輸出的狀態，因為優先級過低。
- 帶有虛線的方框“ ”表示播放內容被激活但沒有輸出的狀態，因為設備已關機——即使已輸入音頻檢測觸發信號。

16. 喇叭區域選擇操作圖

使用區域選擇按鈕和區域控制輸入端子的喇叭區域選擇操作因設定而有所不同。
有關詳細信息，請參考單獨的安裝手冊，該手冊可以從TOA DATA Library網站下載(https://www.toa-products.com/international/)。

[裝置的區域選擇狀態操作表]

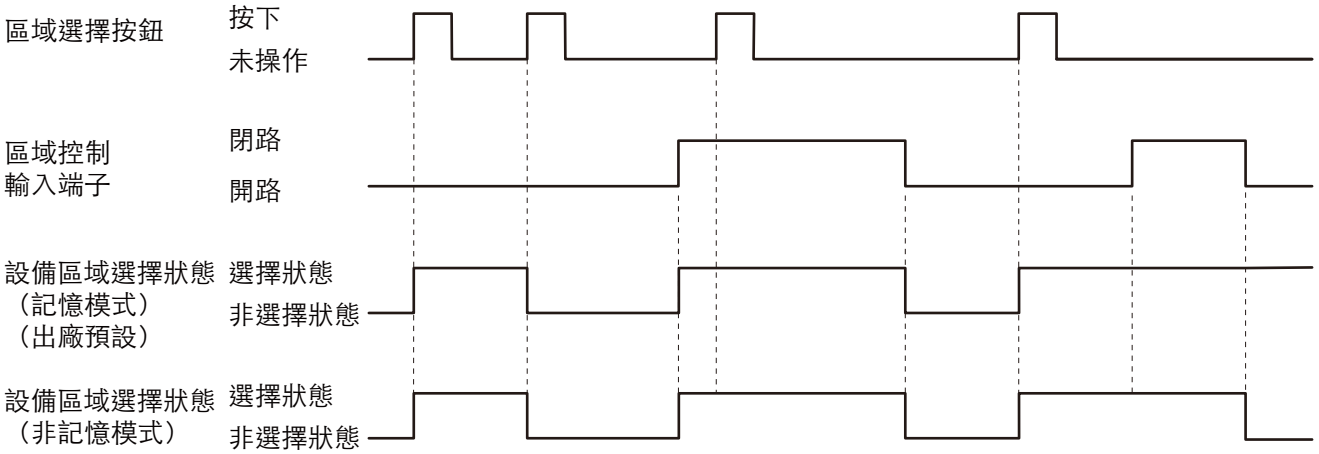

按下選擇按鈕會使目標區域處於選擇狀態，再次按下會使區域處於非選擇狀態。

將控制輸入端子閉路會使目標區域處於選擇狀態，開路會使區域處於非選擇狀態。然而，即使在控制輸入端子閉路時按下選擇按鈕，區域選擇狀態也會持續，因為輸入端子優先於按鈕。

提示
可分別控制區域1和2的選擇狀態。

當區域控制輸入端子在閉路後開路，按下區域選擇按鈕使區域處於選擇狀態時
記憶模式： 記憶區域選擇按鈕操作並保持區域處於選擇狀態。
非記憶模式：不記憶區域選擇按鈕操作並使區域處於非選擇狀態。

17. 瀏覽器上的設置

您可以利用網路透過瀏覽器*1連接電腦到A-3600D系列混音放大器進行設置和顯示。

- 狀態顯示*2
- 均衡器參數控制與顯示
- 設置內容顯示
- 輸入優先設置與顯示
- 網路設定
- 帳戶設定
- 韌體升級
- 動作履歷輸出
- 設定檔的匯入/匯出功能

*1 經驗證能夠運行的瀏覽器有：Microsoft Edge、Google Chrome和Mozilla Firefox。

注意

- Microsoft Edge是微軟公司在美國和其他國家的註冊商標。
- Google Chrome 是谷歌公司在美國和其他國家的商標。
- Mozilla和Firefox是Mozilla基金會在美國和其他國家的商標。

*2 如果在該螢幕上將音量設置為最小值，即使您將設備的前置音量控制旋鈕調到最大位置，也不會輸出聲音。同時，在該螢幕上設置的音量會成為最大設定音量，將無法使用本機前置音量控制旋鈕調整音量超過前述最大設定音量。

有關瀏覽器設置的詳細訊息，請參考單獨的安裝手冊，該手冊可以從TOA DATA Library下載 (https://www.toa-products.com/international/)。

18. RoHS限用物質材料表

設備名稱：數位混音功率放大器　　型號(系列)：A-3624D 5TW / A-3248D 5TW

單元Unit	限用物質及其化學符號					
	鉛 (Pb)	汞 (Hg)	鎘 (Cd)	六價鉻 (Cr^{+6})	多溴聯苯 (PBB)	多溴二苯醚 (PBDE)
印刷電路板	○	○	○	○	○	○
印刷電路板以外的電子部品	—	○	○	○	○	○
變壓器或AC Adaptor等	○	○	○	○	○	○
外殼. 底座	○	○	○	○	○	○
外殼. 底座以外的機構部品	—	○	○	○	○	○
附屬品(含線材等)	○	○	○	○	○	○

備考1. 〝超出0.1 wt %〞及〝超出0.01 wt %〞係指限用物質之百分比含量超出百分比含量基準值。

備考2. 〝○〞係指該項限用物質之百分比含量未超出百分比含量基準值。

備考3. 〝—〞係指該項限用物質為排除項目。(說明請見下表)

單元	限用物質排除項目
印刷電路板以外的電子部品	D.16
外殼/底座以外的機構部品	D.13

19. 方塊圖

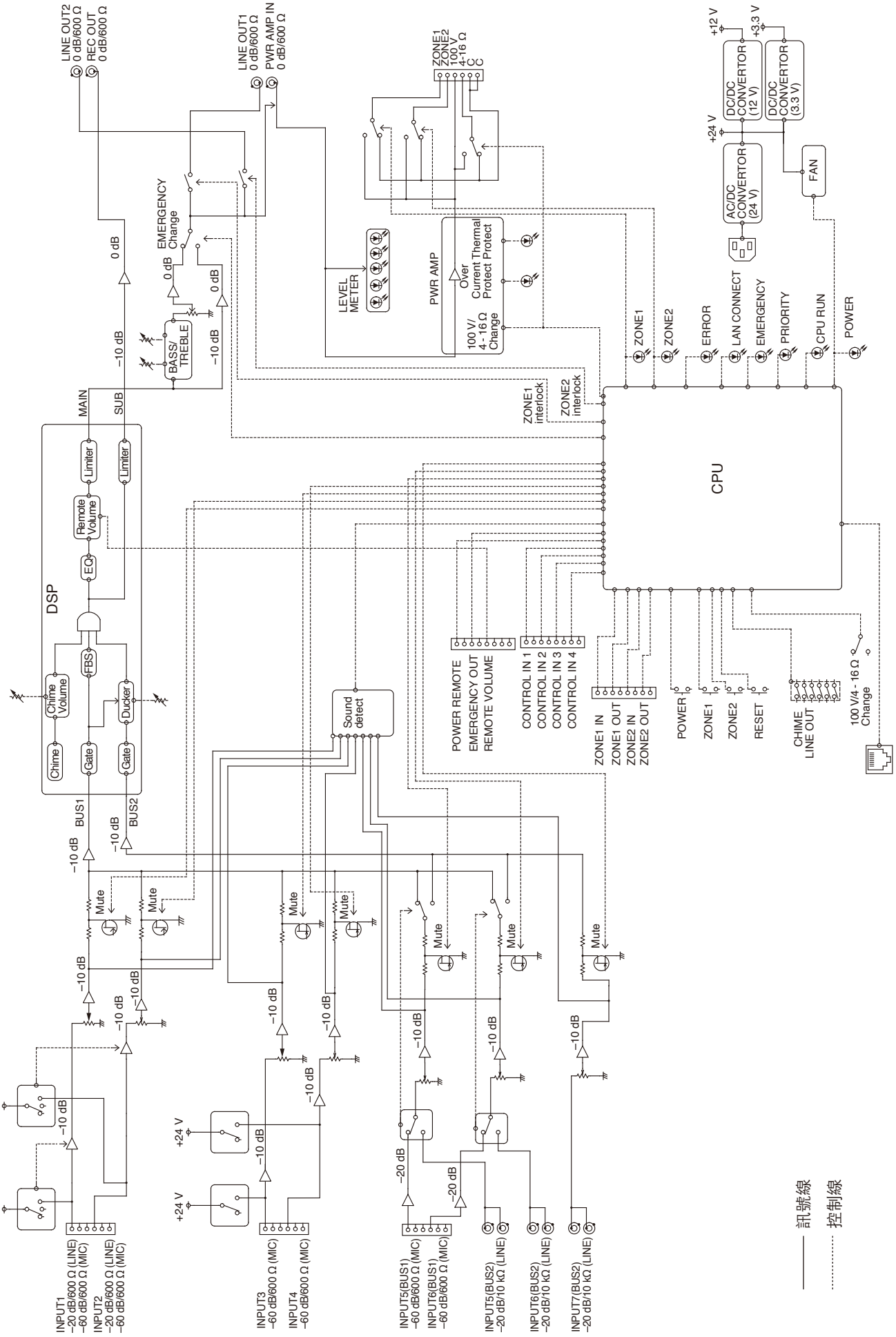
LINE OUT2
0 dB/600 Ω
REC OUT
0 dB/600 Ω
LINE OUT1
0 dB/600 Ω
PWR AMP IN
0 dB/600 Ω
ZONE1
ZONE2
100 V
4-16 Ω
C
C
+12 V
+3.3 V
DC/DC CONVERTOR (12 V)
DC/DC CONVERTOR (3.3 V)
+24 V
AC/DC CONVERTOR (24 V)
FAN
EMERGENCY Change
0 dB
0 dB
0 dB
LEVEL METER
PWR AMP
Over Current Thermal Protect Protect
100 V/ 4 - 16 Ω Change
BASS/ TREBLE
−10 dB
−10 dB
ZONE1
ZONE2
ERROR
LAN CONNECT
EMERGENCY
PRIORITY
CPU RUN
POWER
ZONE1 interlock
ZONE2 interlock
MAIN
SUB
Limiter
Limiter
Remote Volume
EQ
DSP
FBS
Chime Volume
Ducker
Chime
Gate
Gate
CPU
Sound detect
POWER REMOTE
EMERGENCY OUT
REMOTE VOLUME
CONTROL IN 1
CONTROL IN 2
CONTROL IN 3
CONTROL IN 4
ZONE1 IN
ZONE1 OUT
ZONE2 IN
ZONE2 OUT
POWER
ZONE1
ZONE2
RESET
CHIME LINE OUT
100 V/4 - 16 Ω Change
BUS1
BUS2
−10 dB
−10 dB
Mute
Mute
Mute
Mute
Mute
Mute
Mute
−10 dB
−10 dB
−10 dB
−10 dB
−10 dB
−10 dB
−10 dB
−10 dB
−10 dB
−10 dB
−10 dB
−10 dB
−20 dB
−20 dB
+24 V
+24 V
+24 V
+24 V
INPUT1
−20 dB/600 Ω (LINE)
−60 dB/600 Ω (MIC)
INPUT2
−20 dB/600 Ω (LINE)
−60 dB/600 Ω (MIC)
INPUT3
−60 dB/600 Ω (MIC)
INPUT4
−60 dB/600 Ω (MIC)
INPUT5(BUS1)
−60 dB/600 Ω (MIC)
INPUT6(BUS1)
−60 dB/600 Ω (MIC)
INPUT5(BUS2)
−20 dB/10 kΩ (LINE)
INPUT6(BUS2)
−20 dB/10 kΩ (LINE)
INPUT7(BUS2)
−20 dB/10 kΩ (LINE)
訊號線
控制線

20. 產品規格

型號		A-3624D TW	A-3648D TW
電源		AC 110 V，50/60 Hz	
額定輸出		240 W	480 W
消耗功率		329 W（額定輸出時）/ 200 mA（電源關閉時）	636 W（額定輸出時）/ 200 mA（電源關閉時）
頻率響應		50～20 kHz ±3 dB（1/8額定輸出時）	
失真率		小於1%（額定輸出、1 kHz時）、20 kHz LPF	
音質調整		分別於100 Hz/10 kHz，調整範圍±10 dB以上	
S/N比		主音量（最小）：88 dB以上/主音量（最大）：76 dB以上 輸入1~6：55 dB以上/輸入7：72 dB以上	
音聲輸入	輸入1、2	−60 dB*（MIC）/−20 dB*（LINE）可切換式，600 Ω，電子平衡式，可拆卸式端子（3P） 提供MIC幻象電源 DC 24 V（開關ON/OFF）	
	輸入3、4	−60 dB*（MIC），600 Ω，電子平衡式，可拆卸式端子（3P） 提供幻象電源 DC 24 V（開關ON/OFF）	
	輸入5、6	MIC（BUS1）/LINE（BUS2）可切換式 MIC：　−60 dB*，600 Ω，電子平衡式，可拆卸式端子（3P） LINE：−20 dB*，10 kΩ，不平衡式，RCA pin jack x2	
	輸入7	−20 dB*，10 kΩ，不平衡式，RCA pin jack x2	
	功率放大	0 dB*，600 Ω，不平衡式，RCA pin jack	
輸入BUS		輸入1~4：BUS1，輸入5、6：BUS1/BUS2 可切換式，輸入7：BUS2	
音聲輸出	喇叭輸出	低阻抗：4~16 Ω 高阻抗（100 V）：直接、ZONE1、ZONE2，42 Ω （ZONE1、ZONE2可選擇，單一ZONE最大240 W）	低阻抗：4~16 Ω 高阻抗（100 V）：直接、ZONE1、ZONE2，21 Ω （ZONE1、ZONE2可選擇，單一ZONE最大480 W）
		可拆卸式端子（6P）	
	錄音輸出	0 dB*，600 Ω，不平衡式，RCA pin jack	
	LINE1、2 輸出	0 dB*，600 Ω，不平衡式，RCA pin jack（可與ZONE選擇連動）	
Ctr in	控制輸入	4 組，無電壓乾接點，開放電壓：DC35 V 以下，短路電流：10 mA 以下，可拆卸式端子（4P）	
	遠端音量控制	可拆卸式端子（4P）	
	ZONE 控制輸入	無電壓乾接點，開放電壓：DC35 V 以下，短路電流：10 mA以下，可拆卸式端子（4P）	
Ctr out	遠端輸出	開集式輸出，耐電壓：DC30 V以下，容許電流：25 mA以下，可拆卸式端子（4P）	
	緊急輸出	開集式輸出，耐電壓：DC30 V以下，容許電流：25 mA以下，可拆卸式端子（4P）	
	ZONE 控制輸出	開集式輸出，耐電壓：DC30 V以下，容許電流：25 mA以下，可拆卸式端子（4P）	
鈴聲		一聲、二聲、上四聲、OFF（開關切換）	
指示燈		LED電平指示燈，電源指示燈、網路連接確認指示燈、優先播放指示燈、緊急播放指示燈、熱保護指示燈、過流保護指示燈、CPU運行指示燈、錯誤指示燈、區域指示燈（1、2）	
適用溫度		−10 ~ +40℃	
適用濕度		85%RH以下（但不可結露）	
外觀		面板：ABS樹脂，黑色 機殼：表面處理鋼板，鍍黑	
尺寸		420（W）x 96.1（H）x 313.1（D）mm	
重量		5 kg	5.2 kg

* 0 dB = 1 V

注意：設計和規格若因改良而有所變更時，恕不另行通知。

• 附屬品

電源線（2 m） 1
可拆卸式端子（3.81mm、3P）..... 6
可拆卸式端子（3.81mm、4P） 4
可拆卸式端子（3.50mm、4P） 2
可拆卸式端子（5.00mm、6P） 1
音量旋鈕蓋 4

• 另售品

MB-25B：機櫃安裝支架
PF-013B：通風散熱面板